Modell: KBU 35 Q (50Hz, 220V)
Best.-Nr.: 72705330230

Pos.	Best.-Nr.	Benennung	Menge	Preis (zzgl. MwSt)[1]	Preis (inkl. MwSt)[2]	Status
20	51282002230	Stator 50Hz 230V	1	49,54 €	58,95 €	*
40	31428196000	Luftleitring	1	3,68 €	4,38 €	*
50	53281007230	Anker 50/60H220/230V	1	97,13 €	115,58 €	*
60	41701001172	Rillenkugellager	2	4,60 €	5,47 €	*
62	41701001260	Rillenkugellager	1	3,22 €	3,83 €	*
70	32172014010	Magnet	1	4,25 €	5,06 €	*
80	32416098005	Platte	1	0,92 €	1,09 €	*
90	41701207260	Rillenkugellager	1	3,45 €	4,11 €	*
100	32612135000	Dichtring	1	3,10 €	3,69 €	*
110	42639028003	Dichtring	1	2,87 €	3,42 €	*
125	32411089000	Abdeckung	1	1,26 €	1,50 €	*
135	30711158000	Kohlebürste 220-230V, 50/60Hz	2	4,14 €	4,93 €	*
140	43072000000	Schraube	2	0,57 €	0,68 €	*
150	32427157000	Deckel	2	3,10 €	3,69 €	*
160	30762562990	Elektronik	1	85,64 €	101,91 €	*
185	31901202030	Motorgehäuse U 230V	1	29,20 €	34,75 €	*
191	31414072000	Schutzschlauch	1	12,64 €	15,04 €	*
192	32429146010	Anschlussstück	1	10,92 €	12,99 €	*
193	30719936010	Verbindungskabel	1	5,17 €	6,15 €	*
195	32217468060	Aufkleber	1	2,18 €	2,59 €	*
196	30719943010	Kabelbaum	1	4,94 €	5,88 €	*
200	30728445000	Klemme	2	1,84 €	2,19 €	*
210	30762560990	Elektronik	1	37,70 €	44,86 €	*

Modell: KBU 35 Q (50Hz, 220V)
Best.-Nr.: 72705330230

Pos.	Best.-Nr.	Benennung	Menge	Preis (zzgl. MwSt)[1]	Preis (inkl. MwSt)[2]	Status
220	32816078000	Schaltereinsatz	1	22,88 €	27,23 €	*
230	32429141000	Deckel	1	7,82 €	9,31 €	*
250	31506412010	Zwischenlager	1	50,81 €	60,46 €	*
260	41701006034	Rillenkugellager	1	4,14 €	4,93 €	*
270	41701202018	Rillenkugellager	2	3,22 €	3,83 €	*
290	43072006001	Schraube	4	0,57 €	0,68 €	*
295	31508311020	Getriebegehäuse	1	92,53 €	110,11 €	**
340	41701000015	Rillenkugellager	1	8,85 €	10,53 €	*
350	42616014009	Sicherungsring	1	0,57 €	0,68 €	*
360	40608000005	Quadring	2	3,10 €	3,69 €	*
370	42644019001	Sicherungsring	1	2,41 €	2,87 €	*
380	33403133000	Welle	1	68,63 €	81,67 €	*
400	33663174000	Zahnrad Z=39	1	17,47 €	20,79 €	*
410	42616007001	Sicherungsring	1	0,57 €	0,68 €	*
420	33763064000	Welle, verzahnt Z=17	1	17,59 €	20,93 €	*
440	33661002000	Zahnrad Z=36	1	9,66 €	11,50 €	*
470	33761002000	Welle, verzahnt	1	26,21 €	31,19 €	*
480	33657190000	Zahnrad	1	20,35 €	24,22 €	*
530	30610048000	Dichtung	1	3,45 €	4,11 €	*
550	41138025006	Schlauchtülle	1	3,79 €	4,51 €	*
560	33218134000	Druckstück	1	23,10 €	27,49 €	*
570	32170025000	Hebel	2	12,41 €	14,77 €	*
580	30901341000	Spiralfeder	1	2,99 €	3,56 €	*
590	30503145006	Dichtring	1	1,84 €	2,19 €	*

Modell: KBU 35 Q (50Hz, 220V)
Best.-Nr.: 72705330230

Pos.	Best.-Nr.	Benennung	Menge	Preis (zzgl. MwSt)[1]	Preis (inkl. MwSt)[2]	Status
600	32408389000	Scheibe	1	0,69 €	0,82 €	*
610	42616075007	Sicherungsring	1	0,57 €	0,68 €	*
620	41708025004	Kugel	4	0,57 €	0,68 €	*
630	30503163000	Spannhülse	1	18,28 €	21,75 €	*
640	30510089000	Buchse	1	16,90 €	20,11 €	*
650	30901391000	Feder	1	2,99 €	3,56 €	*
660	30503164000	Hülse	1	10,46 €	12,45 €	*
670	42616076000	Sicherungsring 28X1,5	1	0,57 €	0,68 €	*
705	31207320020	Gehäuse	1	183,46 €	218,32 €	**
720	31602089009	Buchse	2	2,30 €	2,74 €	*
730	30904047000	Blattfeder	1	3,10 €	3,69 €	*
740	43076001030	Schraube	1	0,57 €	0,68 €	*
750	33216047000	Druckstück	1	2,64 €	3,14 €	*
760	34300000002	Führungsleiste	2	31,73 €	37,76 €	*
770	43035076041	Zylinderschraube	10	0,57 €	0,68 €	*
780	43058008051	Gewindestift	5	1,38 €	1,64 €	*
790	33812007004	Zahnstange	1	55,75 €	66,34 €	*
810	43035017057	Zylinderschraube	2	0,57 €	0,68 €	*
820	34300000003	Führung	1	50,00 €	59,50 €	*
830	43041041053	Linsenschraube	2	1,03 €	1,23 €	*
840	33713073000	Welle, verzahnt	1	63,22 €	75,23 €	*
850	42446003009	Scheibe	1	0,69 €	0,82 €	*
860	42616065008	Sicherungsring	1	0,69 €	0,82 €	*
870	30109201010	Anschlussstück	1	33,91 €	40,35 €	*

Modell: KBU 35 Q (50Hz, 220V)
Best.-Nr.: 72705330230

Pos.	Best.-Nr.	Benennung	Menge	Preis (zzgl. MwSt)[1]	Preis (inkl. MwSt)[2]	Status
890	32119114014	Handgriff	3	9,43 €	11,22 €	*
900	32636046000	Skala	1	4,02 €	4,78 €	*
910	43035084062	Zylinderschraube	1	0,57 €	0,68 €	*
920	40612171000	Dichtring	1	0,69 €	0,82 €	*
926	30701223005	Taster	1	8,05 €	9,58 €	*
927	30701224003	Kappe	1	2,99 €	3,56 €	*
930	32424032000	Deckel	1	11,95 €	14,22 €	*
935	30719935010	Verbindungskabel	1	4,71 €	5,60 €	*
940	31413237000	Schutzschlauch	1	1,26 €	1,50 €	*
950	30707527010	Kabel mit Stecker	1	14,71 €	17,50 €	*
960	32431043002	Kabelklemmstück	1	0,57 €	0,68 €	*
970	43074010000	Schraube	2	0,57 €	0,68 €	*
980	32424031000	Deckel	1	6,78 €	8,07 €	*
990	30762561990 ↓ 30762641980	Elektronik 110-230V 50/60Hz	1			*
1000	43074013000	Schraube	3	0,57 €	0,68 €	*
1030	43064024043	Schraube	2	0,57 €	0,68 €	*
1040	32424033000	Deckel	1	11,95 €	14,22 €	*
1050	43074008000	Schraube	11	0,57 €	0,68 €	*
1060	43035013058	Zylinderschraube	2	0,57 €	0,68 €	*
1070	43033064066	Zylinderschraube	4	0,57 €	0,68 €	*
1080	32172040040	Magnetfuß	1	316,11 €	376,17 €	**
1090	32132035010	Behälter	1	24,94 €	29,68 €	*

Modell: KBU 35 Q (50Hz, 220V)
Best.-Nr.: 72705330230

Pos.	Best.-Nr.	Benennung	Menge	Preis (zzgl. MwSt)[1]	Preis (inkl. MwSt)[2]	Status
1091	40612112007	Dichtring	1	0,57 €	0,68 €	*
1095	30240357010	Kugelhahn Set	1	15,40 €	18,33 €	*
1096	31414070010	Flex-Gelenkschlauch	1	15,90 €	18,92 €	*
1100	31414073000	Schlauch	1	1,61 €	1,92 €	*
1105	30501377000	Hülse	1	1,95 €	2,32 €	*
1110	42015000000	Mutter	1	3,45 €	4,11 €	*
1260	32217514000	Hinweisschild	1	1,49 €	1,77 €	*
1270	32217406002	Aufkleber	1	0,69 €	0,82 €	*
1275	32217552000	Hinweisschild	1	0,57 €	0,68 €	*
1290	32217507060	Hinweisschild	1	2,64 €	3,14 €	*
1310	32217466060	Hinweisschild	1	2,30 €	2,74 €	*
2500	32217517000	RFID Transponder VE1	1	0,69 €	0,82 €	*
5000	33901174060	Aufbewahrungskasten	1	103,80 €	123,52 €	**
5010	30232050000	Drahtbügel	2	4,83 €	5,75 €	*
5020	33904576000	Einsatz	1	15,17 €	18,05 €	*
5100	31810298000	Schutzgitter	1	16,44 €	19,56 €	*
5110	63134998310	Zentrierstift	1	15,60 €	18,56 €	*
5120	64201001000	Spänehaken m. Teller	1	45,90 €	54,62 €	*
5130	32174008007	Zurrgurt	1	20,20 €	24,04 €	*
6000	32132041000	Schmiermittel-Dose 1000 g	1			***
6000	SM0019	Kluebersynth GE 14-110 (Klueber)	60g			**
6010	SM0016	Fett Kluebersynth AG 14-61 (Klueber)	2g			**

Modell:	KBU 35 Q (50Hz, 220V)
Best.-Nr.:	72705330230

Preisstand: 23.04.2024

[1] Unverbindliche Preisempfehlung zuzüglich der gültigen Mehrwertsteuer sowie eventuell anfallender Versand- und Verpackungskosten.

[2] Unverbindliche Preisempfehlung inklusive der gültigen Mehrwertsteuer, jedoch zuzüglich eventuell anfallender Versand- und Verpackungskosten.

Maßgebend für die Rechnungsstellung sind die am Tag der Lieferung gültigen Preise. Vorbehaltlich Übertragungsfehler und Änderungen in Technik, Form und Aussehen.

* Dieser Artikel ist ab Lager lieferbar.

** Dieser Artikel hat eine Lieferzeit. Bitte FEIN für Details kontaktieren.

*** Dieser Artikel ist nicht mehr lieferbar.

Modell: KBU 35 Q (50Hz, 220V)
Best.-Nr.: 72705330230

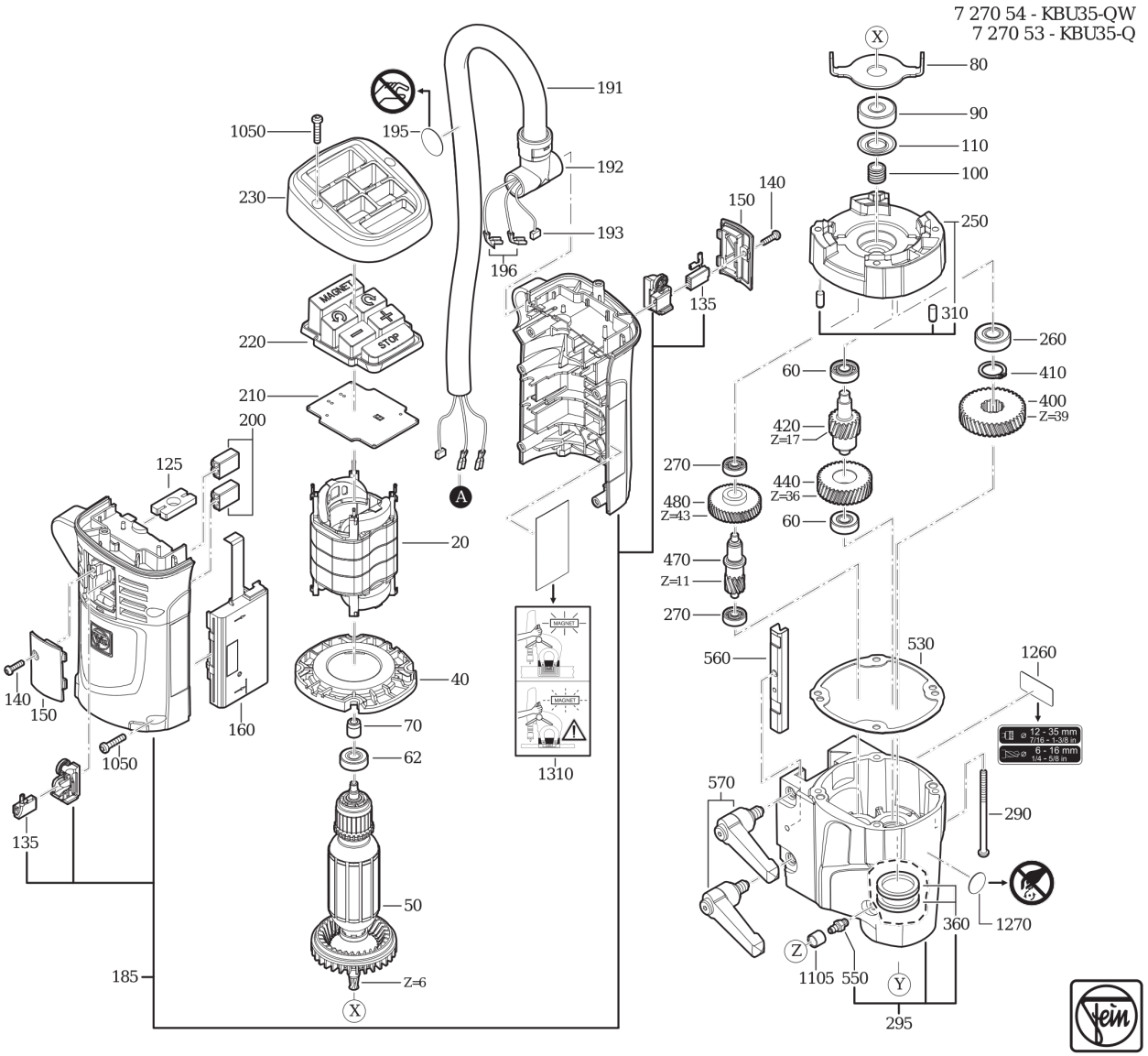
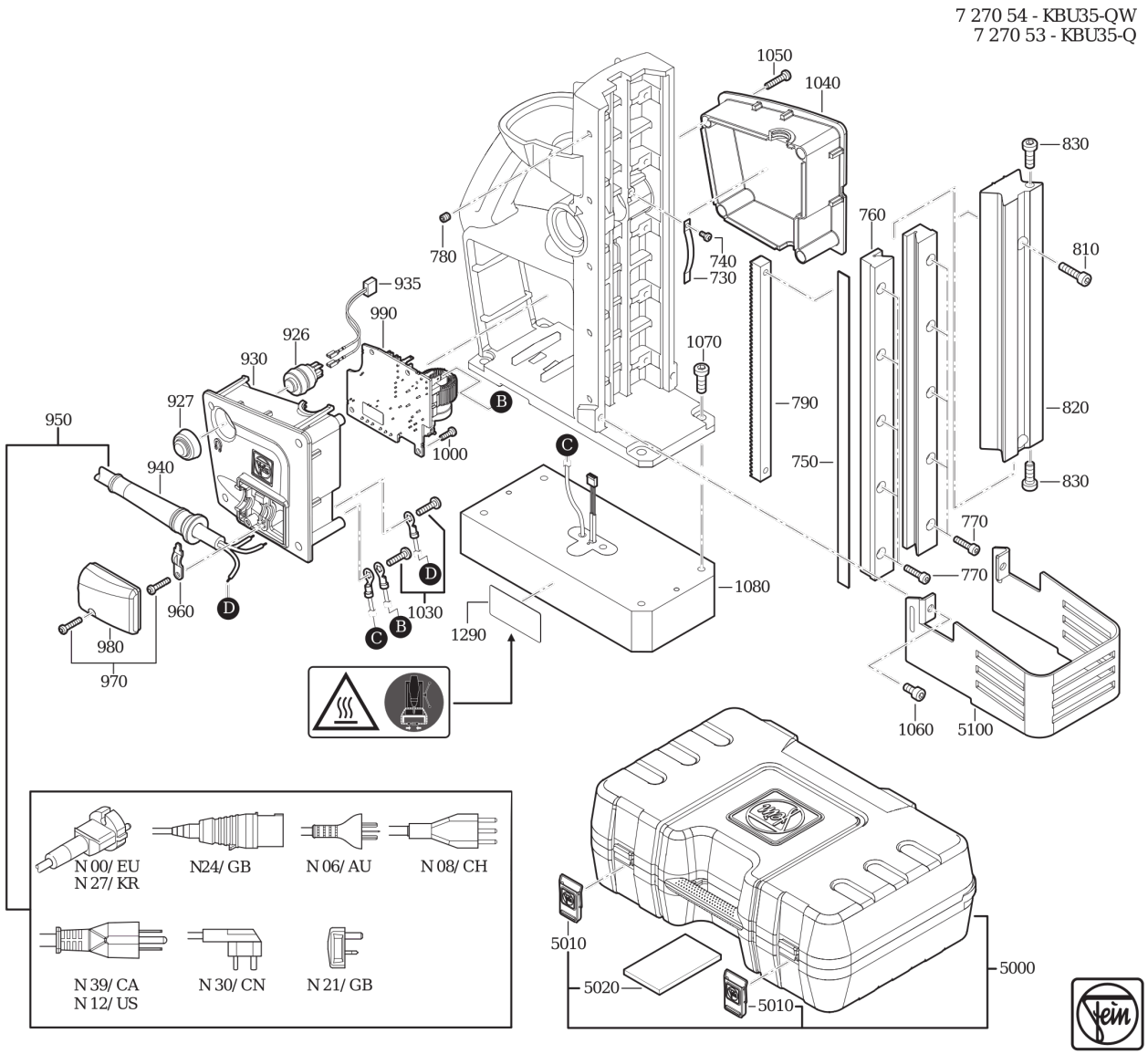
Modell: KBU 35 Q (50Hz, 220V)
Best.-Nr.: 72705330230