Modell: KBE 50-2 M (A)
Best.-Nr.: 72706427620

Pos.	Best.-Nr.	Benennung	Menge	Preis (zzgl. MwSt)[1]	Preis (inkl. MwSt)[2]	Status
10	31901175000	Motorgehäuse	1	19,66 €	23,40 €	*
20	51279008230	Stator 220/230V, 50/60Hz	1	44,60 €	53,07 €	*
30	31428198000	Luftleitring	1	1,95 €	2,32 €	*
40	53279005230	Anker 50H230V	1	76,33 €	90,83 €	*
50	41701001260	Rillenkugellager	1	3,22 €	3,83 €	*
60	30507236000	Lagerbuchse	1	1,61 €	1,92 €	*
70	32416117000	Platte	1	1,26 €	1,50 €	*
80	31810286000	Schutzgitter	1	18,74 €	22,30 €	*
85	41701207260	Rillenkugellager	1	3,45 €	4,11 €	*
90	32612135000	Dichtring	1	3,10 €	3,69 €	*
95	42639028003	Dichtring	1	2,87 €	3,42 €	*
100	30711158000	Kohlebürste 220-230V, 50/60Hz	2	4,14 €	4,93 €	*
105	30712096010	Bürstenhalter Set 50Hz230V	2	5,63 €	6,70 €	*
110	31506410000	Zwischenlager	1	34,14 €	40,63 €	*
115	32427150010	Deckel OT	1	7,24 €	8,62 €	*
130	43072000000	Schraube	5	0,57 €	0,68 €	*
150	32427152000	Deckel UT	1	3,45 €	4,11 €	*
160	32431047000	Kabelklemmstück	1	0,57 €	0,68 €	*
170	32431043002	Kabelklemmstück	1	0,57 €	0,68 €	*
190	31414071000	Schutzschlauch	1	9,43 €	11,22 €	*
195	30234026008	Kabelbinder	2	0,57 €	0,68 €	*
210	41701213011	Rillenkugellager	1	4,37 €	5,20 €	*
220	41701204010	Rillenkugellager	3	2,99 €	3,56 €	*

Modell: KBE 50-2 M (A)
Best.-Nr.: 72706427620

Pos.	Best.-Nr.	Benennung	Menge	Preis (zzgl. MwSt)[1]	Preis (inkl. MwSt)[2]	Status
230	40611000000	Dichtring	4	0,57 €	0,68 €	*
240	43074012000	Schraube	4	0,57 €	0,68 €	*
250	31508288020	Getriebegehäuse	1	168,52 €	200,54 €	*
260	41701010010	Rillenkugellager	1	4,25 €	5,06 €	*
270	41701025051	Rillenkugellager	1	17,01 €	20,24 €	*
280	42616015003	Sicherungsring	1	0,57 €	0,68 €	*
290	42616074003	Sicherungsring	1	1,03 €	1,23 €	*
305	33402055000	Welle MK3	1	100,81 €	119,96 €	*
310	40201035003	Zylinderstift	2	0,57 €	0,68 €	*
315	40221061003	Passfeder	1	2,07 €	2,46 €	*
320	33665060000	Zahnrad Z=51	1	33,11 €	39,40 €	*
330	42616009003	Sicherungsring	1	0,57 €	0,68 €	*
340	33765019007	Welle, verzahnt Z=13	1	41,96 €	49,93 €	*
350	40221067009	Passfeder	1	1,84 €	2,19 €	*
360	40608000000	Dichtring	3	3,45 €	4,11 €	*
365	33613128002	Zahnrad Z=35	1	36,90 €	43,91 €	*
370	33613127004	Zahnrad Z=43	1	33,57 €	39,95 €	*
380	42616007001	Sicherungsring	2	0,57 €	0,68 €	*
390	33811068002	Welle, verzahnt Z=21/13	1	43,22 €	51,43 €	*
400	33657169005	Zahnrad Z=49	1	18,51 €	22,03 €	*
410	40612115003	Dichtring	1	0,57 €	0,68 €	*
425	32805310010	Schaltknopf	1	11,61 €	13,82 €	*
440	42644003001	Sicherungsring	1	0,57 €	0,68 €	*
450	30610047000	Dichtung	1	4,94 €	5,88 €	*

Modell: KBE 50-2 M (A)
Best.-Nr.: 72706427620

Pos.	Best.-Nr.	Benennung	Menge	Preis (zzgl. MwSt)[1]	Preis (inkl. MwSt)[2]	Status
460	43033064066	Zylinderschraube	4	0,57 €	0,68 €	*
470	33218134000	Druckstück	1	23,10 €	27,49 €	*
480	43035000000	Zylinderschraube	2	0,57 €	0,68 €	*
490	30901341000	Spiralfeder	1	2,99 €	3,56 €	*
500	30503145006	Dichtring	1	1,84 €	2,19 €	*
510	32408389000	Scheibe	1	0,69 €	0,82 €	*
515	32429158000	Deckel	1	2,53 €	3,01 €	*
520	42616033009	Sicherungsring	1	0,57 €	0,68 €	*
530	43045042084	Gewindestift	2	1,38 €	1,64 €	*
540	30719851010	Verbindungskabel	1	0,69 €	0,82 €	*
545	30719854010	Verbindungskabel	1	0,69 €	0,82 €	*
550	41138025006	Schlauchtülle	1	3,79 €	4,51 €	*
560	30720009010	Verbindungskabel	1	11,15 €	13,27 €	*
570	33401105000	Welle	1	65,64 €	78,11 €	*
580	42015000010	Mutter	1	15,98 €	19,02 €	*
590	40612143008	Dichtring	1	0,92 €	1,09 €	*
600	42643016008	Sicherungsring	1	1,38 €	1,64 €	*
710	31207295010	Gehäuse	1	163,23 €	194,24 €	*
720	31602089009	Buchse	2	2,30 €	2,74 €	*
730	30904041001	Blattfeder	1	3,10 €	3,69 €	*
740	43041026994	Linsenschraube	1	0,57 €	0,68 €	*
750	33216054000	Druckstück	1	3,79 €	4,51 €	*
760	33218126000	Führungsleiste	2	31,73 €	37,76 €	*
770	43035076041	Zylinderschraube	12	0,57 €	0,68 €	*

Modell: KBE 50-2 M (A)
Best.-Nr.: 72706427620

Pos.	Best.-Nr.	Benennung	Menge	Preis (zzgl. MwSt)[1]	Preis (inkl. MwSt)[2]	Status
780	43058008051	Gewindestift	6	1,38 €	1,64 €	*
790	33812007004	Zahnstange	1	55,75 €	66,34 €	*
810	43035017057	Zylinderschraube	2	0,57 €	0,68 €	*
820	34300000047	Führung	1	52,99 €	63,06 €	*
830	33218118010	Flachkopfschraube	1	0,69 €	0,82 €	*
840	33713071000	Welle, verzahnt Z=19	1	38,97 €	46,37 €	*
850	42446003009	Scheibe	1	0,69 €	0,82 €	*
860	42616065008	Sicherungsring	1	0,69 €	0,82 €	*
870	30109201010	Anschlussstück	1	33,91 €	40,35 €	*
890	32119114014	Handgriff	3	9,43 €	11,22 €	*
900	32424044000	Abdeckung	1	8,62 €	10,26 €	*
910	43035084062	Zylinderschraube	1	0,57 €	0,68 €	*
920	40612171000	Dichtring	1	0,69 €	0,82 €	*
930	32429155000	Deckel	1	7,59 €	9,03 €	*
940	31413237000	Schutzschlauch	1	1,26 €	1,50 €	*
950	30707558010	Kabel	1	25,00 €	29,75 €	*
960	32431043002	Kabelklemmstück	1	0,57 €	0,68 €	*
970	43074010000	Schraube	2	0,57 €	0,68 €	*
980	32424031000	Deckel	1	6,78 €	8,07 €	*
990	30762463990	Elektronik	1	57,13 €	67,98 €	*
993	30701281000	Schalter	1	18,16 €	21,61 €	*
1000	43074013000	Schraube	2	0,57 €	0,68 €	*
1010	30701311000	Taster	1	6,78 €	8,07 €	*
1015	30701224003	Kappe	2	2,99 €	3,56 €	*

Modell: KBE 50-2 M (A)
Best.-Nr.: 72706427620

Pos.	Best.-Nr.	Benennung	Menge	Preis (zzgl. MwSt)[1]	Preis (inkl. MwSt)[2]	Status
1020	30701223005	Taster	1	8,05 €	9,58 €	*
1030	43064002043	Schraube	2	0,57 €	0,68 €	*
1040	32429156000	Deckel	1	6,09 €	7,25 €	*
1050	43074008000	Schraube	4	0,57 €	0,68 €	*
1055	43072013005	Schraube	2	0,57 €	0,68 €	*
1060	32424034000	Halter	1	2,30 €	2,74 €	**
1065	43035013058	Zylinderschraube	2	0,57 €	0,68 €	*
1070	43033064066	Zylinderschraube	4	0,57 €	0,68 €	*
1080	33216058000	Magnetfuß	1	209,44 €	249,23 €	*
1085	33216058010	Verbindungskabel	1	12,87 €	15,32 €	*
1090	32132035010	Behälter	1	24,94 €	29,68 €	*
1091	40612112007	Dichtring	1	0,57 €	0,68 €	*
1095	30240357010	Kugelhahn Set	1	15,40 €	18,33 €	*
1096	31414070010	Flex-Gelenkschlauch	1	15,90 €	18,92 €	*
1100	31414069000	Schlauch	1	1,38 €	1,64 €	*
1110	42015000000	Mutter	1	3,45 €	4,11 €	*
1260	32217470060	Hinweisschild	1	1,26 €	1,50 €	*
1270	32217406002	Aufkleber	1	0,69 €	0,82 €	*
1275	32217552000	Hinweisschild	1	0,57 €	0,68 €	*
1280	32217507060	Hinweisschild	1	2,64 €	3,14 €	*
1285	32217541000	Hinweisschild	1	1,15 €	1,37 €	**
1295	30719978010	Kabel	1	3,91 €	4,65 €	*
1300	30720008010	Kabelbaum	1	6,21 €	7,39 €	*
2500	32217517000	RFID Transponder VE1	1	0,69 €	0,82 €	*

Modell: KBE 50-2 M (A)
Best.-Nr.: 72706427620

Pos.	Best.-Nr.	Benennung	Menge	Preis (zzgl. MwSt)[1]	Preis (inkl. MwSt)[2]	Status
5000	33901142140	Koffer	1	75,40 €	89,73 €	*
5010	30232050000	Drahtbügel	2	4,83 €	5,75 €	*
5020	33904486000	Platte	5	5,86 €	6,97 €	*
5030	33904487000	Platte	1	7,36 €	8,76 €	*
5110	63134998310	Zentrierstift	1	15,60 €	18,56 €	*
5120	32174008007	Zurrgurt	1	20,20 €	24,04 €	*
5130	62907023005	Stiftschlüssel SW4	1	2,10 €	2,50 €	*
5140	62907004005	Stiftschlüssel SW6	1	2,10 €	2,50 €	*
6000	32132041000	Schmiermittel-Dose 1000 g	1			***

Preisstand: 03.05.2024

[1] Unverbindliche Preisempfehlung zuzüglich der gültigen Mehrwertsteuer sowie eventuell anfallender Versand- und Verpackungskosten.

[2] Unverbindliche Preisempfehlung inklusive der gültigen Mehrwertsteuer, jedoch zuzüglich eventuell anfallender Versand- und Verpackungskosten.

Maßgebend für die Rechnungsstellung sind die am Tag der Lieferung gültigen Preise. Vorbehaltlich Übertragungsfehler und Änderungen in Technik, Form und Aussehen.

* Dieser Artikel ist ab Lager lieferbar.

** Dieser Artikel hat eine Lieferzeit. Bitte FEIN für Details kontaktieren.

*** Dieser Artikel ist nicht mehr lieferbar.

Modell: KBE 50-2 M (A)

Best.-Nr.: 72706427620

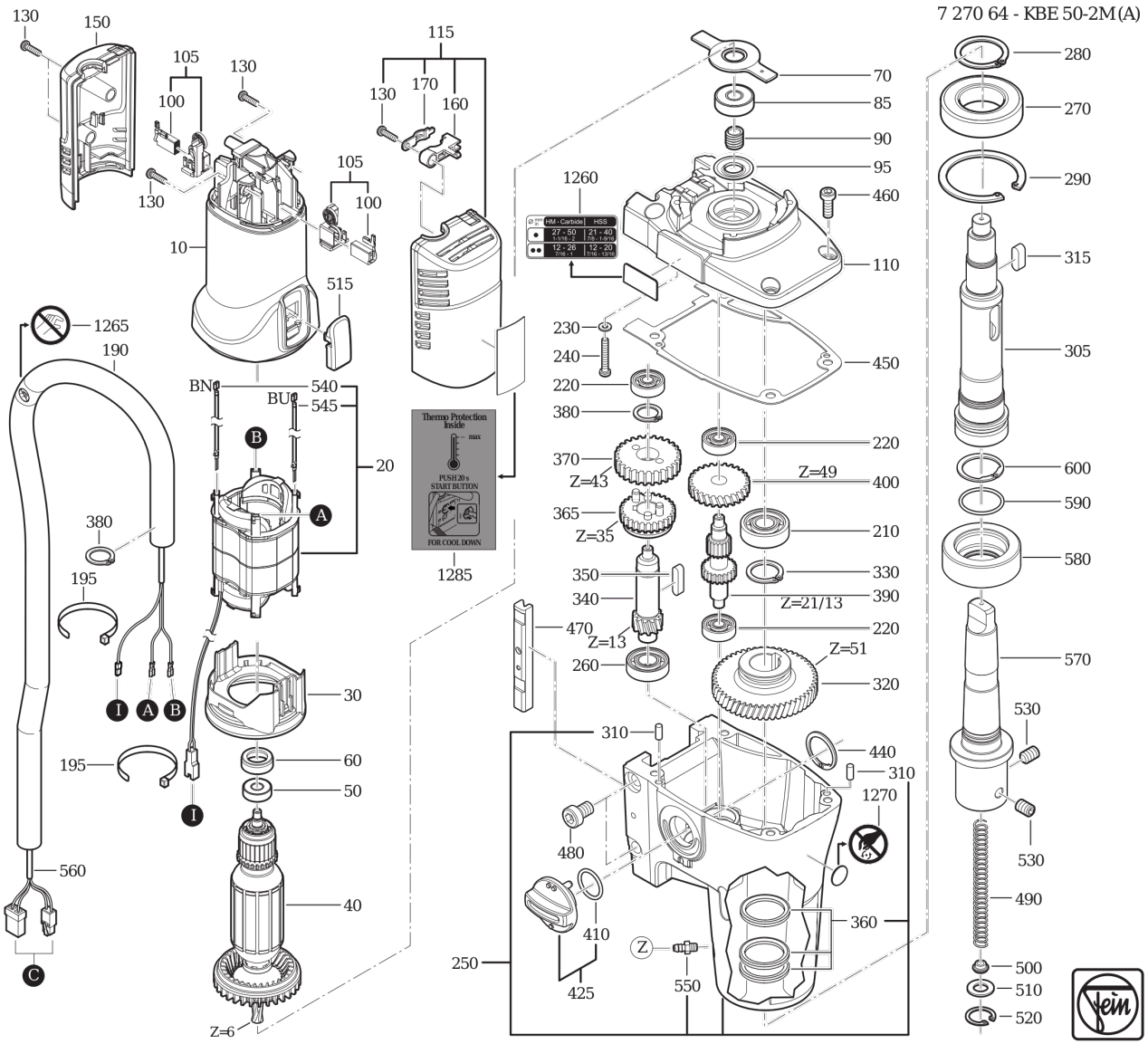

Modell: KBE 50-2 M (A)
Best.-Nr.: 72706427620

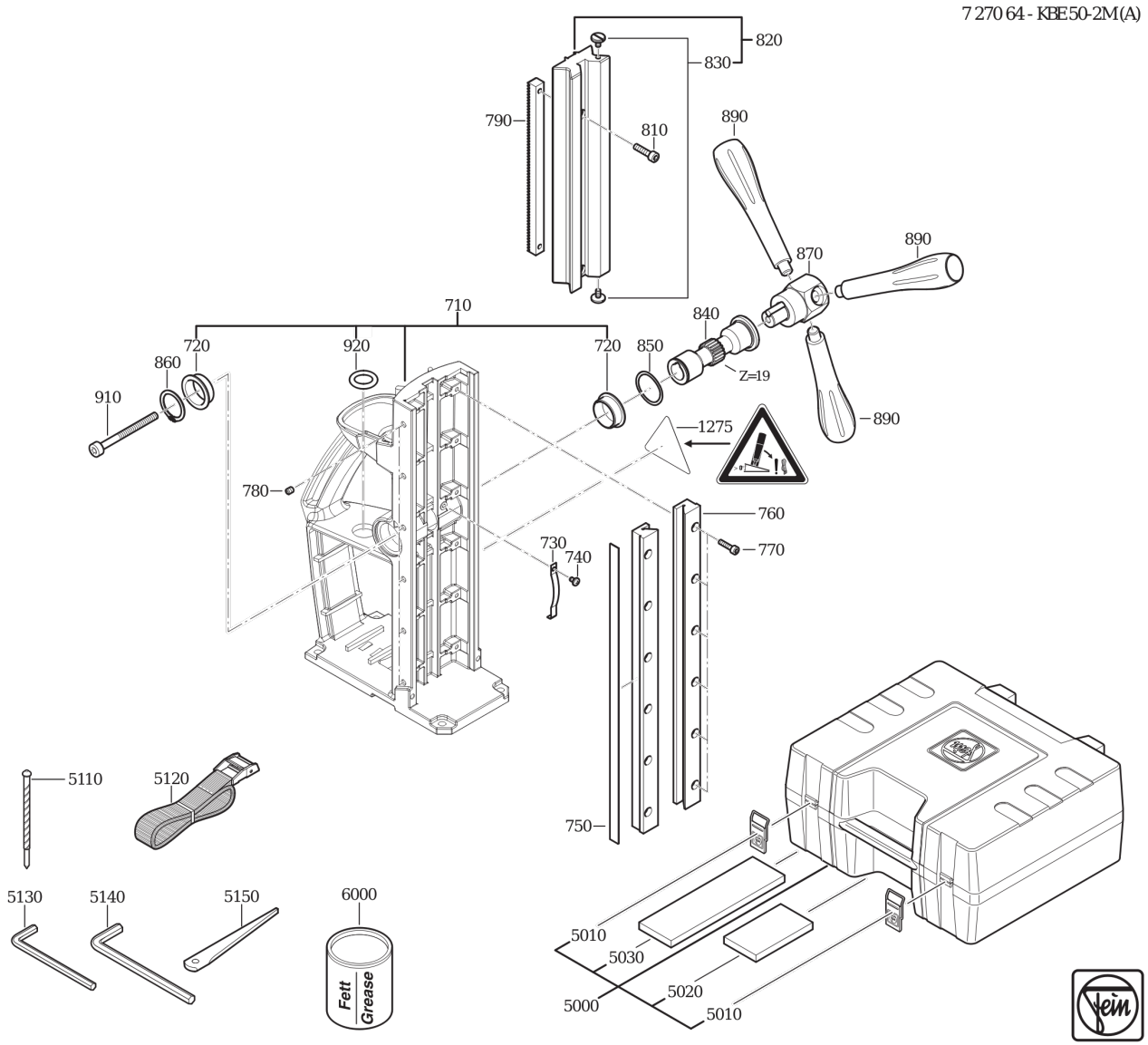

Modell: KBE 50-2 M (A)
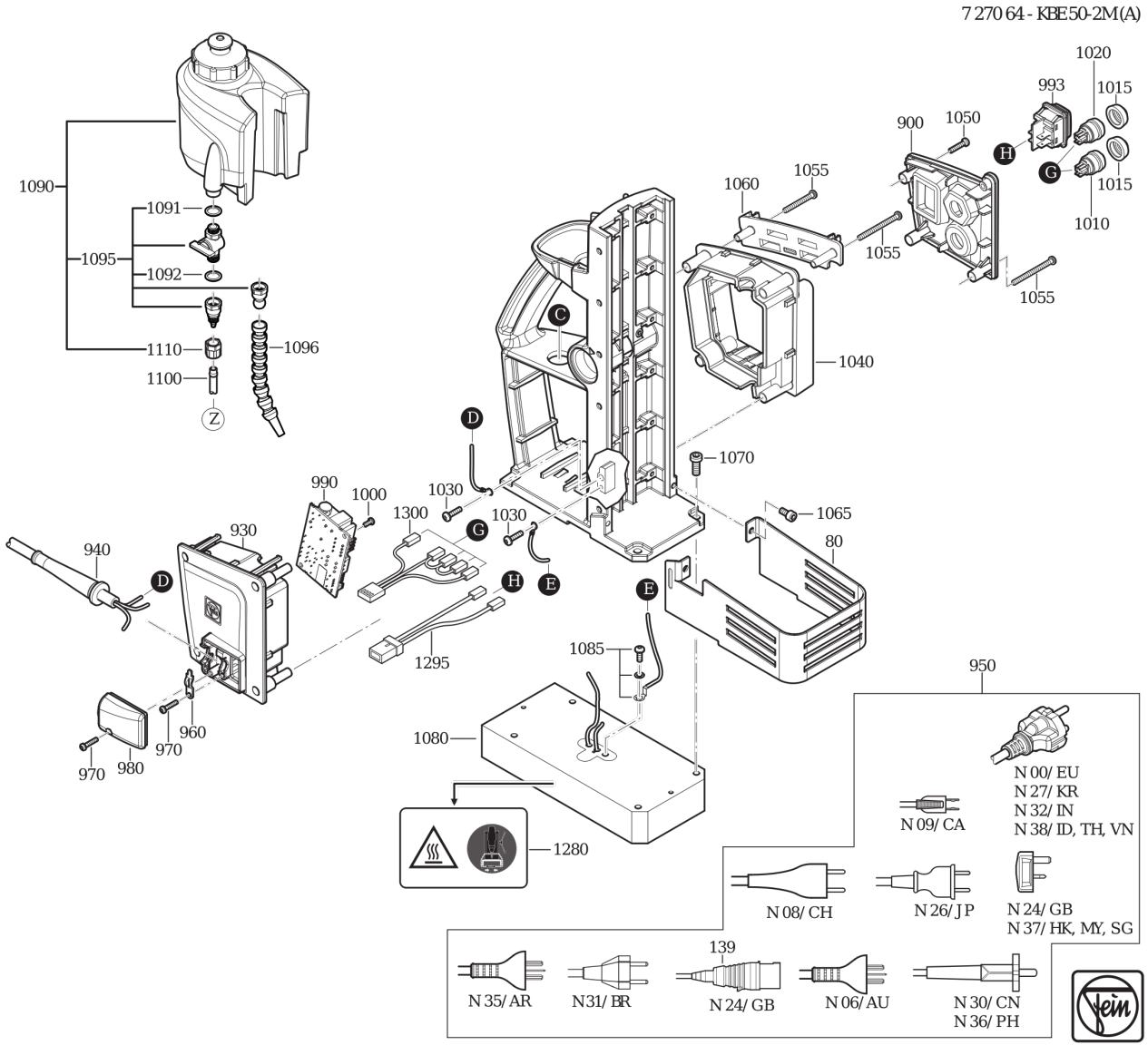
Best.-Nr.: 72706427620