Modell: MShyo 852-3a (200 HHz, 265V)
Best.-Nr.: 78243900200

Pos.	Best.-Nr.	Benennung	Menge	Preis (zzgl. MwSt)[1]	Preis (inkl. MwSt)[2]	Status
10	31903098002	Motorgehäuse	1	118,74 €	141,30 €	*
15	52810006060	Motorgehäuse mit Stator	1	420,72 €	500,66 €	*
30	51810006060	Ständer	1	331,40 €	394,37 €	*
40	43011005051	Gewindestift M5X10	2	0,69 €	0,82 €	*
75	33502038012	Läufer	1	156,22 €	185,90 €	*
100	31510043018	Halslager	1	223,46 €	265,92 €	*
120	31419024006	Ring	1	8,97 €	10,67 €	*
130	41717002002	Rillenkugellager	1	51,61 €	61,42 €	*
131	32624058013	Scheibe	1	1,26 €	1,50 €	*
140	32411053004	Scheibe	1	3,56 €	4,24 €	*
150	30601056003	Filzring	1	0,57 €	0,68 €	*
160	32613034007	Dichtring	1	17,70 €	21,06 €	*
170	33406105005	Welle	1	58,05 €	69,08 €	*
180	40223027008	Passfeder	1	0,80 €	0,95 €	*
190	41701010054	Rillenkugellager	1	4,02 €	4,78 €	*
200	40221015007	Passfeder	1	1,26 €	1,50 €	*
210	33665003008	Zahnrad	1	88,77 €	105,64 €	*
220	42401004083	Scheibe	1	0,50 €	0,60 €	**
230	42001024007	Sechskantmutter	1	0,57 €	0,68 €	*
250	31506164002	Zwischenlager	1	70,81 €	84,26 €	**
260	41701010010	Rillenkugellager	1	4,25 €	5,06 €	*
270	32411065005	Scheibe	1	2,07 €	2,46 €	*
280	30601076001	Filzring	1	1,15 €	1,37 €	*
290	32613037008	Dichtring	1	13,10 €	15,59 €	*

Modell: MShyo 852-3a (200 HHz, 265V)
Best.-Nr.: 78243900200

Pos.	Best.-Nr.	Benennung	Menge	Preis (zzgl. MwSt)[1]	Preis (inkl. MwSt)[2]	Status
300	40221008003	Passfeder	1	2,30 €	2,74 €	*
310	33665022011	Zahnrad	1	89,09 €	106,02 €	*
330	42401018069	Scheibe	1	0,57 €	0,68 €	*
340	42002007004	Sechskantmutter	1	1,38 €	1,64 €	*
350	32622009005	Exzenterring	1	38,97 €	46,37 €	*
370	41701007038	Rillenkugellager	1	4,94 €	5,88 €	*
380	40221003006	Passfeder	1	0,69 €	0,82 €	*
390	31001085002	Lüfterrad	1	95,52 €	113,67 €	*
410	42402003067	Scheibe	1	0,57 €	0,68 €	*
420	42019008060	Mutter	1	0,57 €	0,68 €	*
430	30605014003	Dichtung	1	2,99 €	3,56 €	*
440	30502059004	Hülse	1	55,52 €	66,07 €	*
450	43003048058	Flachkopfschraube M5X8	1	0,57 €	0,68 €	*
460	31207047000	Gehäuse	1	29,77 €	35,43 €	*
470	43033016055	Zylinderschraube	2	0,57 €	0,68 €	*
480	42443004057	Sicherungsscheibe M5	2	0,57 €	0,68 €	*
490	43003032042	Flachkopfschraube	1	0,57 €	0,68 €	*
491	42439013046	Zahnscheibe	1	0,57 €	0,68 €	*
492	42404005048	Scheibe	1	0,57 €	0,68 €	*
500	32427036003	Deckel	1	2,41 €	2,87 €	*
510	31408056000	Isolierplatte	1	3,68 €	4,38 €	*
520	43033016055	Zylinderschraube	4	0,57 €	0,68 €	*
530	42443004057	Sicherungsscheibe M5	4	0,57 €	0,68 €	*
540	43033012056	Zylinderschraube M5X20	6	0,57 €	0,68 €	*

Modell: MShyo 852-3a (200 HHz, 265V)
Best.-Nr.: 78243900200

Pos.	Best.-Nr.	Benennung	Menge	Preis (zzgl. MwSt)[1]	Preis (inkl. MwSt)[2]	Status
560	42443004057	Sicherungsscheibe M5	6	0,57 €	0,68 €	*
590	63801096001	Innenflansch	1	39,70 €	47,24 €	*
600	30501242001	Distanzhülse	1	7,20 €	8,57 €	*
620	63802105000	Gewindeflansch	1	26,20 €	31,18 €	*
640	31810107008	Schutzhaube	1	40,92 €	48,69 €	*
645	31810107023	Schutzhaube	1	91,16 €	108,48 €	*
650	31809038001	Flansch	1	56,90 €	67,71 €	**
660	42443004057	Sicherungsscheibe M5	4	0,57 €	0,68 €	*
670	43002053059	Zylinderschraube	3	0,57 €	0,68 €	*
680	43002057058	Zylinderschraube	1	0,57 €	0,68 €	*
690	32215026007	Hinweisschild	1	1,03 €	1,23 €	*
920	31204179010	Handgriffhalbschale	1	15,63 €	18,60 €	*
930	30701286010 ↓ 30701316010	Schalter Schalter	1	33,45 €	39,81 €	*
940	43041035047	Linsenschraube	2	0,69 €	0,82 €	*
950	31324121000	Dichtung	1	4,83 €	5,75 €	*
960	32431042008	Kabelklemmstück	1	0,57 €	0,68 €	*
970	43070035002	Schraube	1	0,57 €	0,68 €	*
980	31324123000	Gehäuse	1	3,91 €	4,65 €	*
990	31412063000	Klemme	2	1,95 €	2,32 €	*
1000	30719640010	Verbindungskabel	1	1,26 €	1,50 €	*
1010	30605042008	Platte	1	2,76 €	3,28 €	*
1020	30706338010	Kabel	1	40,46 €	48,15 €	*
1030	31413094007	Kabeltülle	1	1,61 €	1,92 €	*

Modell: MShyo 852-3a (200 HHz, 265V)
Best.-Nr.: 78243900200

Pos.	Best.-Nr.	Benennung	Menge	Preis (zzgl. MwSt)[1]	Preis (inkl. MwSt)[2]	Status
1040	31204180000	Handgriffhalbschale	1	11,61 €	13,82 €	*
1050	43070031003	Schraube	3	0,57 €	0,68 €	*
1055	43070038007	Schraube	1	0,57 €	0,68 €	*
2500	32217517000	RFID Transponder VE1	1	0,69 €	0,82 €	*
5010	62913005004	Stift	1	6,67 €	7,94 €	*
5060	62910022002	Zweilochmutterndreher	1	4,30 €	5,12 €	*
6000	32160003014	Fett 0,085 kg	1			***
9020	34130054061	Sicherheitshinweis	1	1,15 €	1,37 €	*

Preisstand: 24.04.2024

[1] Unverbindliche Preisempfehlung zuzüglich der gültigen Mehrwertsteuer sowie eventuell anfallender Versand- und Verpackungskosten.

[2] Unverbindliche Preisempfehlung inklusive der gültigen Mehrwertsteuer, jedoch zuzüglich eventuell anfallender Versand- und Verpackungskosten.

Maßgebend für die Rechnungsstellung sind die am Tag der Lieferung gültigen Preise. Vorbehaltlich Übertragungsfehler und Änderungen in Technik, Form und Aussehen.

* Dieser Artikel ist ab Lager lieferbar.

** Dieser Artikel hat eine Lieferzeit. Bitte FEIN für Details kontaktieren.

*** Dieser Artikel ist nicht mehr lieferbar.

Modell: MShyo 852-3a (200 HHz, 265V)
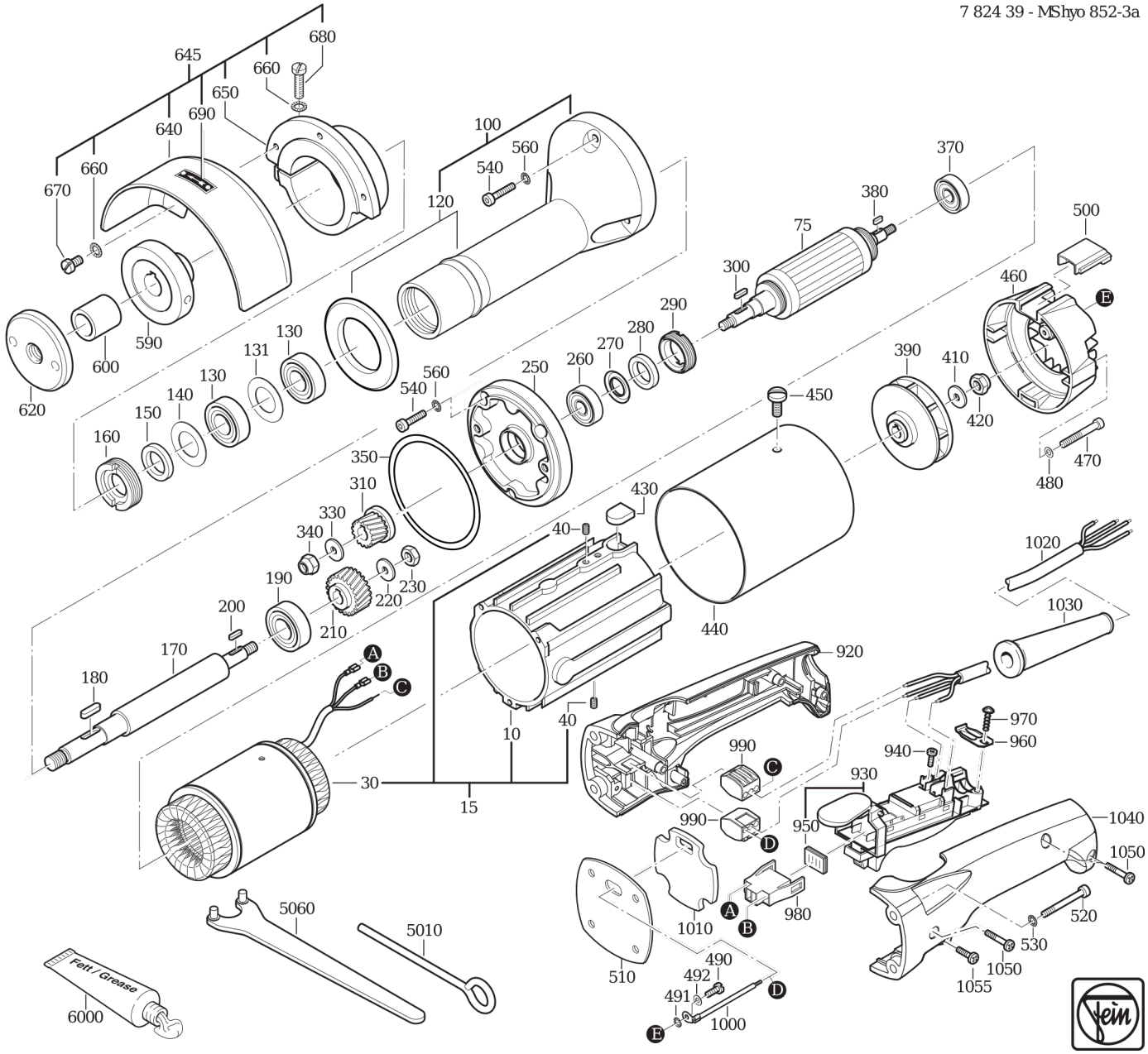
Best.-Nr.: 78243900200