**Modell:** WSB 25-230 X (50Hz, 230V)
**Best.-Nr.:** 72211129237

| Pos. | Best.-Nr. | Benennung | Menge | Preis (zzgl. MwSt)[1] | Preis (inkl. MwSt)[2] | Status |
|---|---|---|---|---|---|---|
| 10 | 31903210002 | Motorgehäuse | 1 | 29,43 € | 35,02 € | * |
| 20 | 30712090019 | Bürstenhalter 220-230V,50/60Hz | 2 | 11,27 € | 13,41 € | * |
| 30 | 30711137006 | Kohlebürste 220-230V,50/60Hz | 2 | 6,90 € | 8,21 € | * |
| 40 | 43070027000 | Schraube | 4 | 0,57 € | 0,68 € | * |
| 55 | 30764128009 | Drossel | 2 | 3,45 € | 4,11 € | * |
| 60 | 51275004234 | Stator | 1 | 98,51 € | 117,23 € | * |
| 70 | 43072001009 | Schraube | 2 | 0,57 € | 0,68 € | * |
| 80 | 32427113009 | Deckel | 1 | 2,87 € | 3,42 € | * |
| 90 | 32427115001 | Deckel | 1 | 3,91 € | 4,65 € | * |
| 110 | 31207242002 | Gehäuse | 1 | 10,12 € | 12,04 € | * |
| 120 | 31428132004 | Grundplatte | 2 | 0,69 € | 0,82 € | * |
| 130 | 31415092003 | Druckstück | 2 | 0,57 € | 0,68 € | * |
| 140 | 30762610990 | Elektronik | 1 | 87,25 € | 103,83 € | * |
| 160 | 31428133008 | Luftleitring | 1 | 3,45 € | 4,11 € | * |
| 300 | 31206115035 | Getriebegehäuse | 1 | 75,41 € | 89,74 € | * |
| 310 | 41705036003 | Nadelhülse | 1 | 4,94 € | 5,88 € | * |
| 320 | 32419136000 | Lagerplatte | 1 | 23,91 € | 28,45 € | * |
| 330 | 30601105004 | Filzring | 1 | 0,92 € | 1,09 € | * |
| 340 | 32411080005 | Scheibe | 1 | 1,15 € | 1,37 € | * |
| 350 | 41701025023 | Rillenkugellager | 1 | 8,97 € | 10,67 € | * |
| 360 | 32416102002 | Platte | 1 | 5,29 € | 6,30 € | * |
| 370 | 43064002043 | Schraube | 5 | 0,57 € | 0,68 € | * |

**Modell:** WSB 25-230 X (50Hz, 230V)
**Best.-Nr.:** 72211129237

| Pos. | Best.-Nr. | Benennung | Menge | Preis (zzgl. MwSt)[1] | Preis (inkl. MwSt)[2] | Status |
|---|---|---|---|---|---|---|
| 380 | 33406286006 | Welle | 1 | 24,14 € | 28,73 € | * |
| 390 | 30905073015 | Tellerfederpaket | 1 | 8,51 € | 10,13 € | * |
| 400 | 30220059006 | Druckstück | 1 | 6,21 € | 7,39 € | * |
| 410 | 32414112005 | Scheibe | 1 | 0,80 € | 0,95 € | * |
| 420 | 42616066001 | Sicherungsring | 1 | 0,57 € | 0,68 € | * |
| 430 | 32601270000 | Ring | 1 | 2,53 € | 3,01 € | * |
| 445 | 33809230014 | Kegelradgetriebe Z=12/53 | 1 | 47,59 € | 56,63 € | * |
| 450 | 30901342003 | Spiralfeder | 1 | 0,57 € | 0,68 € | * |
| 460 | 30217336008 | Bolzen | 1 | 4,71 € | 5,60 € | * |
| 470 | 30507200002 | Buchse | 2 | 1,26 € | 1,50 € | * |
| 480 | 32805172007 | Hebel | 1 | 12,99 € | 15,46 € | * |
| 490 | 32636040002 | Exzenterring | 1 | 2,30 € | 2,74 € | * |
| 495 | 42446021000 | Scheibe | 1 | 0,57 € | 0,68 € | * |
| 500 | 30216138007 | Bolzen | 1 | 0,80 € | 0,95 € | * |
| 510 | 30907055006 | Haltefeder | 1 | 1,49 € | 1,77 € | * |
| 520 | 32624118022 | Scheibe | 1 | 1,38 € | 1,64 € | * |
| 530 | 42443004057 | Sicherungsscheibe M5 | 4 | 0,57 € | 0,68 € | * |
| 540 | 43064009054 | Linsenschraube | 4 | 0,57 € | 0,68 € | * |
| 550 | 63802183025 | Spanneinheit | 1 | 45,10 € | 53,67 € | * |
| 650 | 30507169007 | Buchse | 1 | 1,38 € | 1,64 € | * |
| 660 | 53275001231 | Anker | 1 | 122,54 € | 145,82 € | * |
| 670 | 32416103006 | Platte | 1 | 5,40 € | 6,43 € | * |
| 680 | 30601050002 | Filzring | 1 | 0,57 € | 0,68 € | * |
| 690 | 32411083001 | Scheibe | 1 | 0,69 € | 0,82 € | * |

**Modell:** WSB 25-230 X (50Hz, 230V)
**Best.-Nr.:** 72211129237

| Pos. | Best.-Nr. | Benennung | Menge | Preis (zzgl. MwSt)[1] | Preis (inkl. MwSt)[2] | Status |
|---|---|---|---|---|---|---|
| 700 | 41701213096 | Rillenkugellager | 1 | 9,89 € | 11,77 € | * |
| 720 | 42443003043 | Sicherungsscheibe M4 | 2 | 0,57 € | 0,68 € | * |
| 740 | 30507168003 | Buchse | 1 | 1,38 € | 1,64 € | * |
| 750 | 41701207033 | Rillenkugellager | 1 | 4,71 € | 5,60 € | * |
| 760 | 43070029002 | Schraube | 2 | 0,57 € | 0,68 € | * |
| 770 | 43070030004 | Schraube | 2 | 0,57 € | 0,68 € | * |
| 780 | 31810246020 | Schutzhaube | 1 | 22,76 € | 27,08 € | * |
| 790 | 32119032002 | Seitlicher Handgriff | 1 | 7,90 € | 9,40 € | * |
| 820 | 31415089009 | Druckstück | 4 | 0,57 € | 0,68 € | * |
| 840 | 30719594019 | Verbindungskabel | 1 | 12,41 € | 14,77 € | * |
| 900 | 31204167000 | Handgriffhalbschale | 1 | 6,78 € | 8,07 € | * |
| 910 | 30701232025 | Schalter | 1 | 55,41 € | 65,94 € | * |
| 915 | 43041001994 | Linsenschraube M3,5X10 | 2 | 0,57 € | 0,68 € | * |
| 920 | 31413094007 | Kabeltülle | 1 | 1,61 € | 1,92 € | * |
| 930 | 30707387012 | Kabel mit Stecker | 1 | 9,89 € | 11,77 € | * |
| 940 | 32431042008 | Kabelklemmstück | 1 | 0,57 € | 0,68 € | * |
| 950 | 43070035002 | Schraube | 1 | 0,57 € | 0,68 € | * |
| 955 | 30717203014 | Anschlussstück | 1 | 11,27 € | 13,41 € | * |
| 960 | 43041016042 | Linsenschraube | 2 | 0,57 € | 0,68 € | * |
| 970 | 31415090001 | Dichtung | 1 | 0,57 € | 0,68 € | * |
| 980 | 30901343007 | Spiralfeder | 1 | 0,57 € | 0,68 € | * |
| 990 | 32816057007 | Schaltknopf | 1 | 1,61 € | 1,92 € | * |
| 1000 | 31204168008 | Handgriffhalbschale | 1 | 6,78 € | 8,07 € | * |
| 1010 | 43070031003 | Schraube | 8 | 0,57 € | 0,68 € | * |

**Modell:** WSB 25-230 X (50Hz, 230V)
**Best.-Nr.:** 72211129237

| Pos. | Best.-Nr. | Benennung | Menge | Preis (zzgl. MwSt)[1] | Preis (inkl. MwSt)[2] | Status |
|---|---|---|---|---|---|---|
| 2500 | 32217517000 | RFID Transponder VE1 | 1 | 0,69 € | 0,82 € | * |
| 6000 | 32160003014 | Fett 0,085 kg | 1 | | | *** |
| 9020 | 34130054061 | Sicherheitshinweis | 1 | 1,15 € | 1,37 € | * |

Preisstand: 27.04.2024

[1] Unverbindliche Preisempfehlung zuzüglich der gültigen Mehrwertsteuer sowie eventuell anfallender Versand- und Verpackungskosten.

[2] Unverbindliche Preisempfehlung inklusive der gültigen Mehrwertsteuer, jedoch zuzüglich eventuell anfallender Versand- und Verpackungskosten.

Maßgebend für die Rechnungsstellung sind die am Tag der Lieferung gültigen Preise. Vorbehaltlich Übertragungsfehler und Änderungen in Technik, Form und Aussehen.

* Dieser Artikel ist ab Lager lieferbar.

** Dieser Artikel hat eine Lieferzeit. Bitte FEIN für Details kontaktieren.

*** Dieser Artikel ist nicht mehr lieferbar.

**Modell:** WSB 25-230 X (50Hz, 230V)
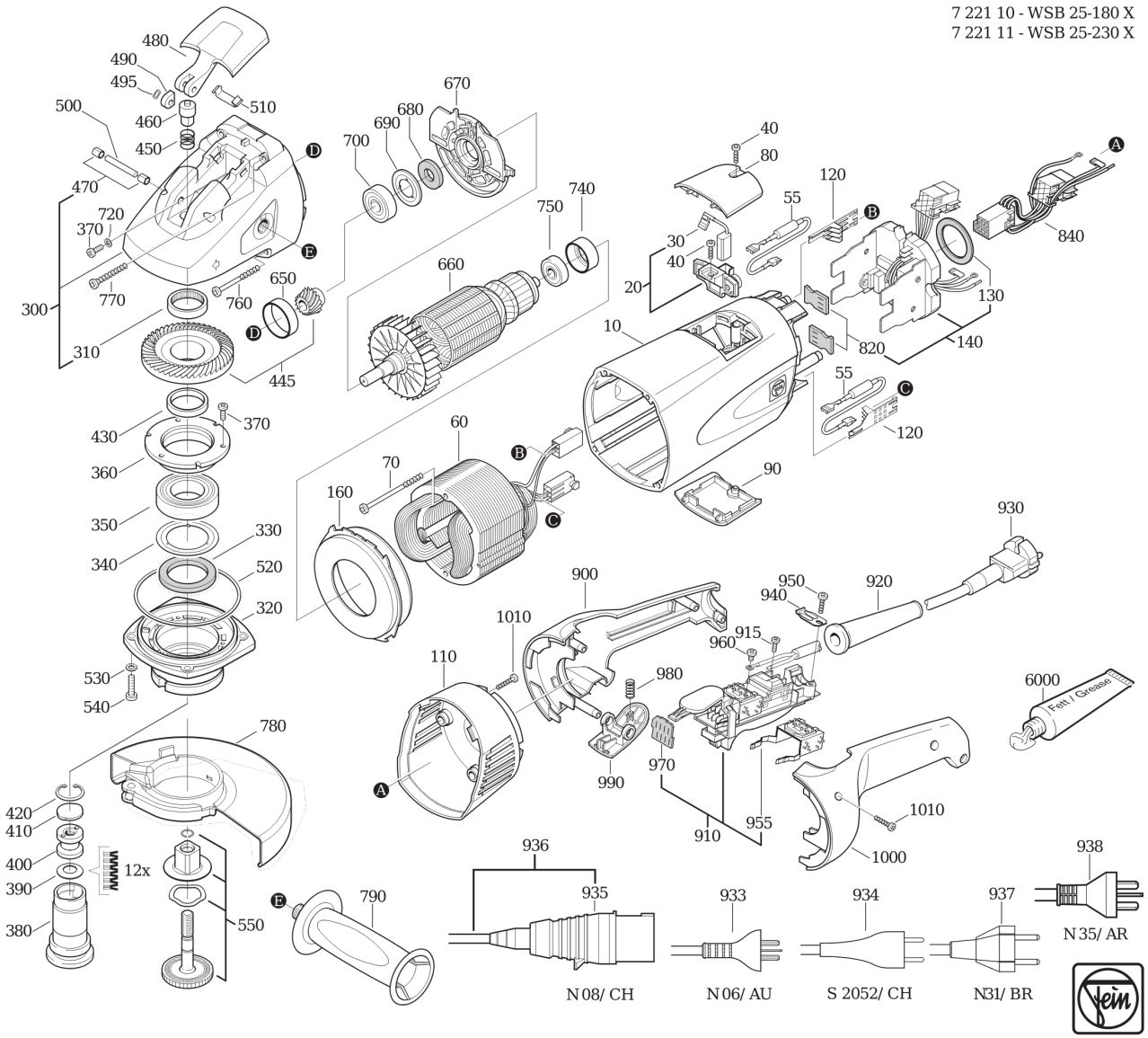
**Best.-Nr.:** 72211129237