Modell: CG 15-150 BLP (60Hz, 120V)
Best.-Nr.: 72227712360

Pos.	Best.-Nr.	Benennung	Menge	Preis (zzgl. MwSt)[1]	Preis (inkl. MwSt)[2]	Status
40	41701001260	Rillenkugellager	1	3,22 €	3,83 €	*
50	30507251000	Lagerbuchse	1	1,50 €	1,79 €	*
305	31204196990	Motorgehäuse	1	20,00 €	23,80 €	**
320	30610062000	Dichtung	1	1,00 €	1,19 €	*
330	32816725000	Schaltstange	1	1,70 €	2,02 €	*
340	32816724000	Schaltschieber	1	0,70 €	0,83 €	*
350	30901416000	Feder	1	0,92 €	1,09 €	*
360	34300000058	Lichtleiter	1	0,80 €	0,95 €	*
370	32431045000	Kabelklemmstück	1	0,57 €	0,68 €	*
380	31413282000	Kabeltülle	1	1,61 €	1,92 €	*
390	30707610010	Kabel mit Stecker	1	20,00 €	23,80 €	*
400	31206168990	Getriebegehäuse	1	35,00 €	41,65 €	**
420	30217335005	Bolzen	1	3,68 €	4,38 €	*
430	40612137008	Dichtring	1	0,57 €	0,68 €	*
440	30901357005	Spiralfeder	1	0,92 €	1,09 €	*
450	32805332000	Druckknopf	1	1,00 €	1,19 €	*
460	32419162000	Lagerplatte	1	11,50 €	13,69 €	*
470	41701000030	Rillenkugellager	1	2,53 €	3,01 €	*
480	32416118000	Platte	1	1,15 €	1,37 €	*
490	43064002043	Schraube	3	0,57 €	0,68 €	*
500	33808214990	Kegelradgetriebe	1	25,00 €	29,75 €	*
510	33406352000	Welle	1	10,00 €	11,90 €	*
520	32624123020	Ausgleichsscheibe	1	0,80 €	0,95 €	*
530	40612000009	Dichtring	1	0,57 €	0,68 €	*

Modell: CG 15-150 BLP (60Hz, 120V)
Best.-Nr.: 72227712360

Pos.	Best.-Nr.	Benennung	Menge	Preis (zzgl. MwSt)[1]	Preis (inkl. MwSt)[2]	Status
540	43064024043	Schraube	4	0,57 €	0,68 €	*
550	40612000003	Dichtring	1	0,57 €	0,68 €	*
560	32408450000	Scheibe	1	0,57 €	0,68 €	*
570	30240332000	Hebel	1	4,02 €	4,78 €	*
580	30901403000	Feder	1	0,57 €	0,68 €	*
590	33024077000	Schraube	1	0,80 €	0,95 €	*
600	31428204000	Luftleitring	1	2,00 €	2,38 €	*
610	30232060000	Trageschlaufe	1	2,76 €	3,28 €	*
620	40242000001	Zylinderstift	1	0,50 €	0,60 €	*
630	30907077000	Feder	1	0,70 €	0,83 €	*
700	33102017990	Rotor	1	80,00 €	95,20 €	**
710	51317001360	Stator	1	75,00 €	89,25 €	*
740	32636055000	Zwischenlager	1	2,00 €	2,38 €	*
750	41701000023	Rillenkugellager	1	2,64 €	3,14 €	*
760	42616001005	Sicherungsring	1	0,57 €	0,68 €	*
790	32601283000	Ring	1	1,00 €	1,19 €	*
800	43074010000	Schraube	5	0,57 €	0,68 €	*
810	43074006000	Schraube	4	0,57 €	0,68 €	*
820	43076000001	Flachkopfschraube	3	0,55 €	0,65 €	*
830	30762653990	Elektronik	1	130,00 €	154,70 €	*
900	31810316000	Schutzhaube	1			**
910	63801183010	Innenflansch	1			*
912	40612000007	Dichtring	1	0,57 €	0,68 €	*
930	63802198000	Schnellspannmutter	1			*

Modell: CG 15-150 BLP (60Hz, 120V)
Best.-Nr.: 72227712360

Pos.	Best.-Nr.	Benennung	Menge	Preis (zzgl. MwSt)[1]	Preis (inkl. MwSt)[2]	Status
940	32119124010	Anti-Vibrationshandgriff	1	10,80 €	12,85 €	*
2000	32217550060	Hinweisschild	1	0,52 €	0,62 €	**
2500	32217517000	RFID Transponder VE1	1	0,69 €	0,82 €	*
5000	62910022002	Zweilochmutterndreher	1	4,30 €	5,12 €	*
6000	SM0019	Kluebersynth GE 14-110 (Klueber)	35g			**

Preisstand: 25.04.2024

[1] Unverbindliche Preisempfehlung zuzüglich der gültigen Mehrwertsteuer sowie eventuell anfallender Versand- und Verpackungskosten.

[2] Unverbindliche Preisempfehlung inklusive der gültigen Mehrwertsteuer, jedoch zuzüglich eventuell anfallender Versand- und Verpackungskosten.

Maßgebend für die Rechnungsstellung sind die am Tag der Lieferung gültigen Preise. Vorbehaltlich Übertragungsfehler und Änderungen in Technik, Form und Aussehen.

* Dieser Artikel ist ab Lager lieferbar.

** Dieser Artikel hat eine Lieferzeit. Bitte FEIN für Details kontaktieren.

*** Dieser Artikel ist nicht mehr lieferbar.

Modell: CG 15-150 BLP (60Hz, 120V)

Best.-Nr.: 72227712360

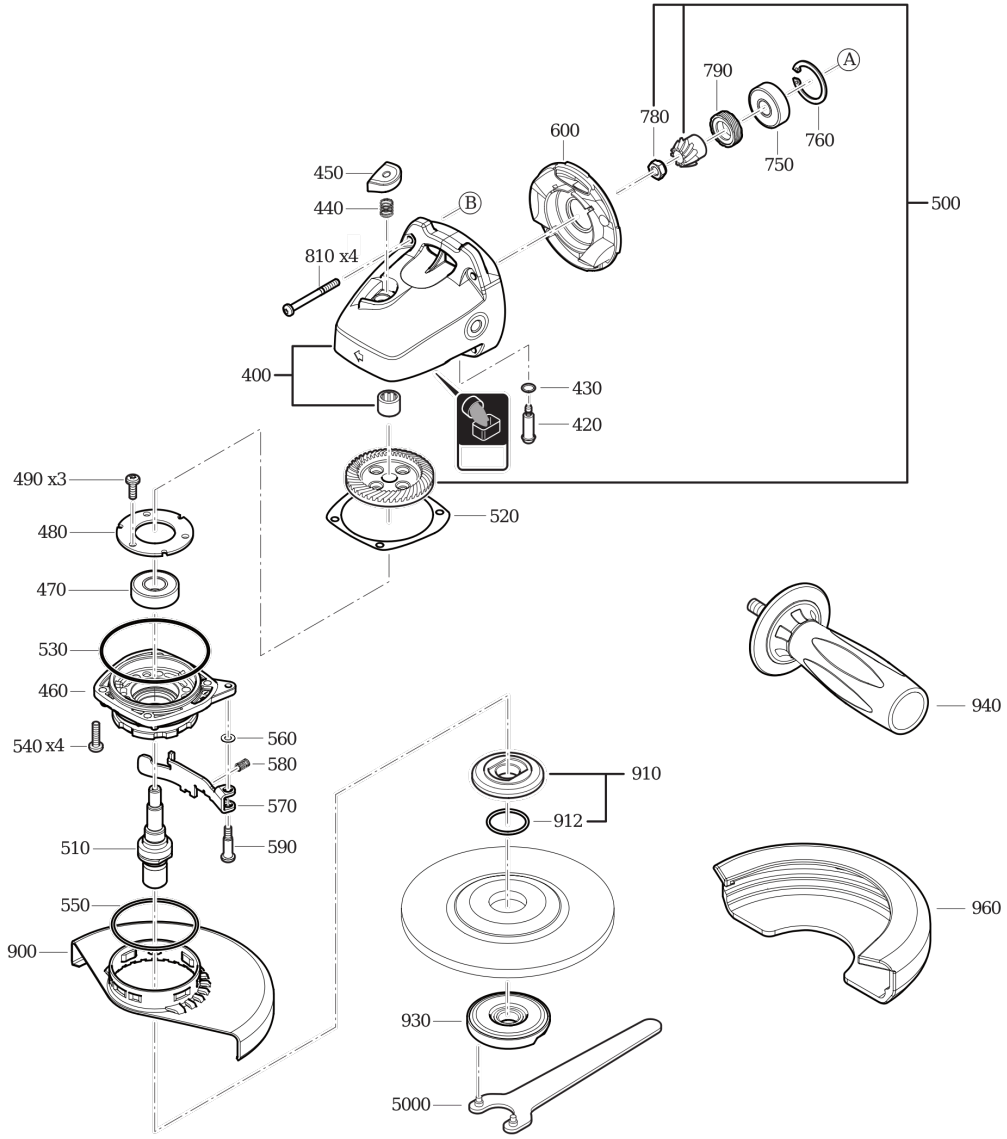

Modell: CG 15-150 BLP (60Hz, 120V)

Best.-Nr.: 72227712360

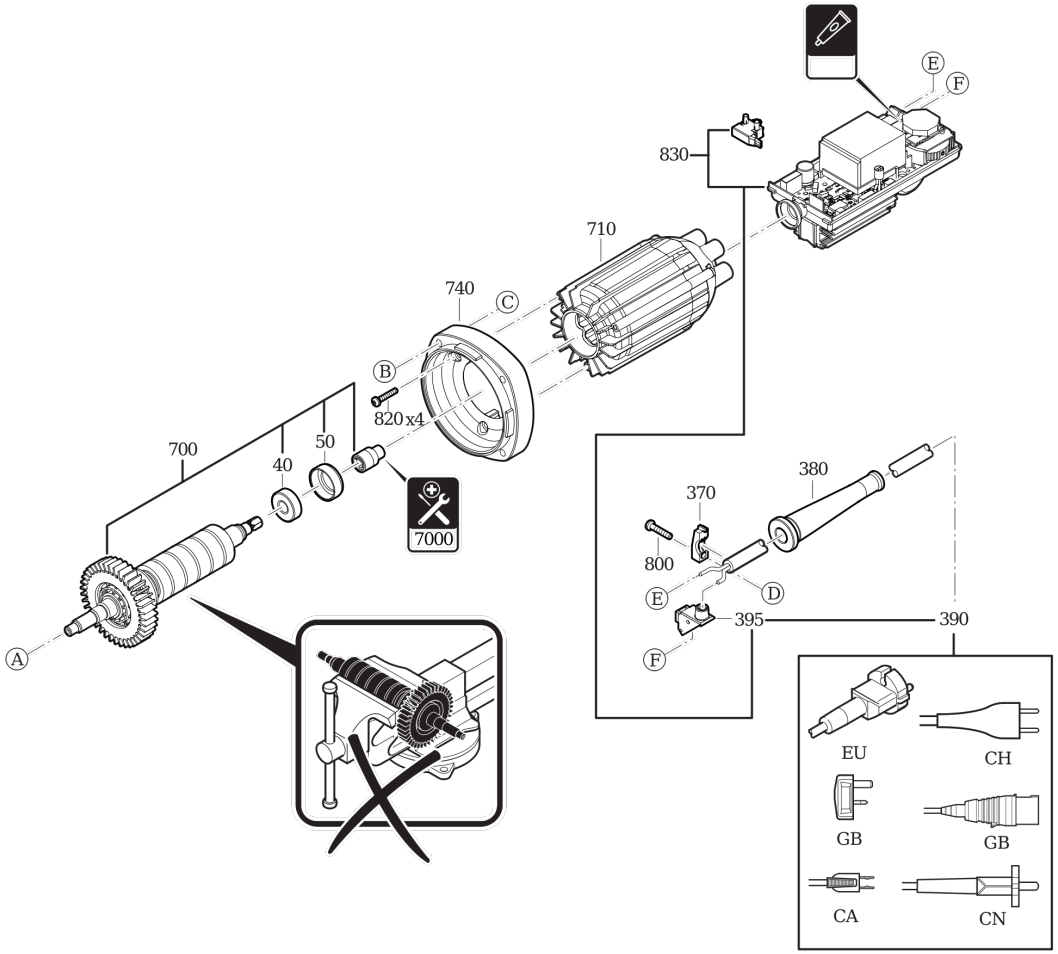

34151338010

Modell: CG 15-150 BLP (60Hz, 120V)

Best.-Nr.: 72227712360

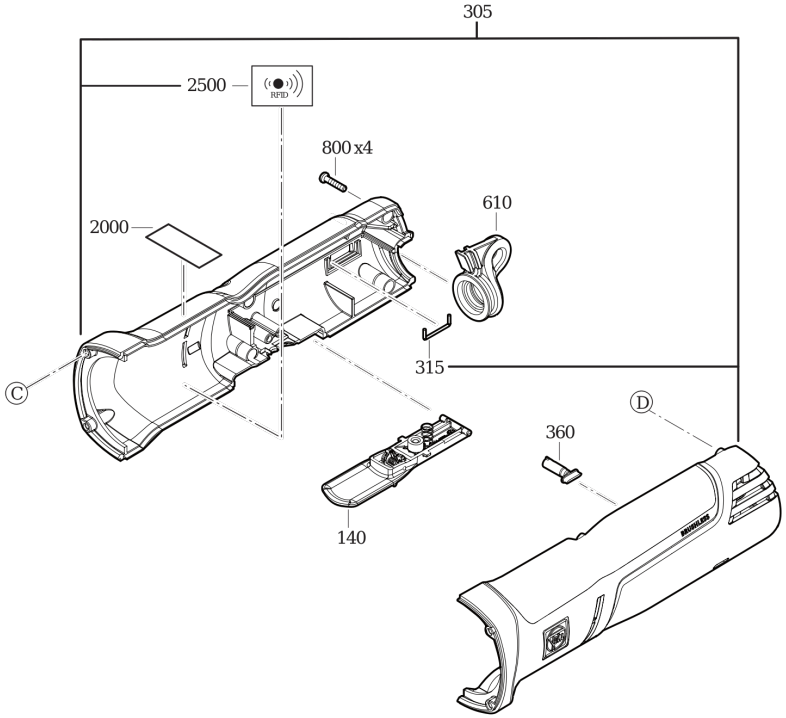

34151338010