Modell: CG 17-125 Inox
Best.-Nr.: 72228200230

Pos.	Best.-Nr.	Benennung	Menge	Preis (zzgl. MwSt)[1]	Preis (inkl. MwSt)[2]	Status
10	31324000003	Motorgehäuse	1	20,69 €	24,62 €	*
20	31324000007	Stator	1	22,99 €	27,36 €	*
30	31324000012	Schalter	1	9,77 €	11,63 €	*
40	31324000018	Drehzahlsteller	1	85,06 €	101,22 €	*
42	31324000014	Dichtung	1	3,22 €	3,83 €	*
50	31324000022	Schaltstange	1	2,87 €	3,42 €	*
55	31324000025	Feder	1	3,22 €	3,83 €	*
60	31324000029	Schaltschieber	1	4,02 €	4,78 €	*
80	31324000031	Bürstenhalter	2	4,37 €	5,20 €	*
85	31324000033	Linsenschraube	2	3,22 €	3,83 €	*
90	31324000035	Kohlebürstensatz	1	13,79 €	16,41 €	*
100	31324000039	Gehäuse	1	8,28 €	9,85 €	*
110	31324000042	Deckel	1	5,75 €	6,84 €	*
115	31324000044	Linsenschraube	1	3,68 €	4,38 €	*
120	31324000045	Deckel	2	5,06 €	6,02 €	*
125	31324000048	Linsenschraube	3	2,76 €	3,28 €	*
130	31324000051	Kabeltülle	1	3,68 €	4,38 €	*
140	31324000057	Kabel mit Stecker	1	30,00 €	35,70 €	*
145	31324000198	Kabel mit Stecker CH	1	37,00 €	44,03 €	**
150	31324000058	Kabelklemmstück	1	2,53 €	3,01 €	*
180	31324000061	Luftleitring	1	3,45 €	4,11 €	*
400	31324000064	Getriebegehäuse	1	21,69 €	25,81 €	*
450	31324000067	Druckknopf	1	4,71 €	5,60 €	*
460	31324000069	Hebel	1	6,32 €	7,52 €	*

Modell: CG 17-125 Inox
Best.-Nr.: 72228200230

Pos.	Best.-Nr.	Benennung	Menge	Preis (zzgl. MwSt)[1]	Preis (inkl. MwSt)[2]	Status
500	31324000074	Lagerplatte	1	35,63 €	42,40 €	*
520	31324000076	Ausgleichsscheibe	1	4,37 €	5,20 €	*
530	31324000077	Dichtring	1	3,68 €	4,38 €	*
540	31324000079	Schraube	4	2,87 €	3,42 €	*
550	31324000080	Dichtring	1	3,22 €	3,83 €	*
600	31324000082	Luftleitring	1	3,45 €	4,11 €	*
700	31324000087	Anker	1	63,22 €	75,23 €	*
710	31324000090	Rillenkugellager	1	4,10 €	4,88 €	*
730	31324000092	Rillenkugellager	1	7,82 €	9,31 €	*
740	31324000094	Sicherungsring	1	3,45 €	4,11 €	*
745	31324000095	Ring	1	3,68 €	4,38 €	*
750	31324000096	Rillenkugellager	1	5,98 €	7,12 €	*
755	31324000097	Dichtring	1	3,91 €	4,65 €	*
770	31324000098	Linsenschraube	3	2,53 €	3,01 €	*
780	31324000099	Mutter	1	2,76 €	3,28 €	*
790	31324000100	Linsenschraube	1	2,76 €	3,28 €	*
900	31324000101	Schutzhaube	1	17,24 €	20,52 €	*
910	31324000104	Innenflansch	1	9,20 €	10,95 €	*
912	31324000106	Dichtring	1	3,22 €	3,83 €	*
930	63802197000	Schnellspannmutter	1	17,10 €	20,35 €	*
940	31324000111	Anti-Vibrationshandgriff	1	9,20 €	10,95 €	*
2010	31324000115	Firmenschild	1	3,22 €	3,83 €	*
2020	31324000123	Typenschild	1	2,76 €	3,28 €	*
5000	62910022002	Zweilochmutterndreher	1	4,30 €	5,12 €	*

Modell: CG 17-125 Inox
Best.-Nr.: 72228200230

Pos.	Best.-Nr.	Benennung	Menge	Preis (zzgl. MwSt)[1]	Preis (inkl. MwSt)[2]	Status
5200	31324000144	Staubschutz-Filter	1	11,40 €	13,57 €	*
6000	31324000209	Fett Elkalub VP 840_ GP00F-10	11g			**
6010	31324000210	Fett Elkalub Ft1V26	1g			**
6020	SM1008	SAE 20 W (Handelsueblich)	1g			**

Preisstand: 25.04.2024

[1] Unverbindliche Preisempfehlung zuzüglich der gültigen Mehrwertsteuer sowie eventuell anfallender Versand- und Verpackungskosten.

[2] Unverbindliche Preisempfehlung inklusive der gültigen Mehrwertsteuer, jedoch zuzüglich eventuell anfallender Versand- und Verpackungskosten.

Maßgebend für die Rechnungsstellung sind die am Tag der Lieferung gültigen Preise. Vorbehaltlich Übertragungsfehler und Änderungen in Technik, Form und Aussehen.

* Dieser Artikel ist ab Lager lieferbar.

** Dieser Artikel hat eine Lieferzeit. Bitte FEIN für Details kontaktieren.

*** Dieser Artikel ist nicht mehr lieferbar.

Modell: CG 17-125 Inox

Best.-Nr.: 72228200230

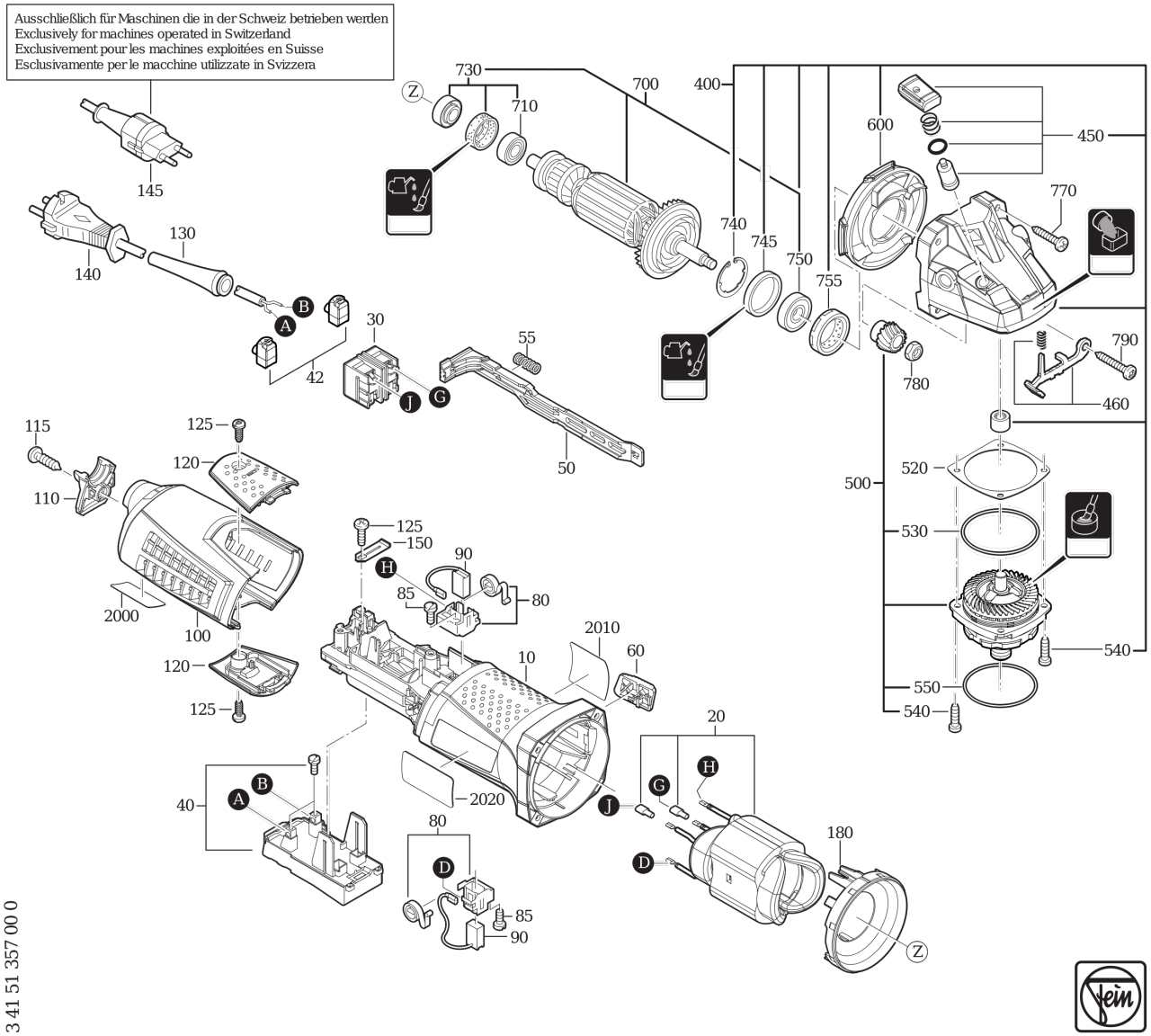

3 41 51 357 00 0

Modell: CG 17-125 Inox

Best.-Nr.: 72228200230

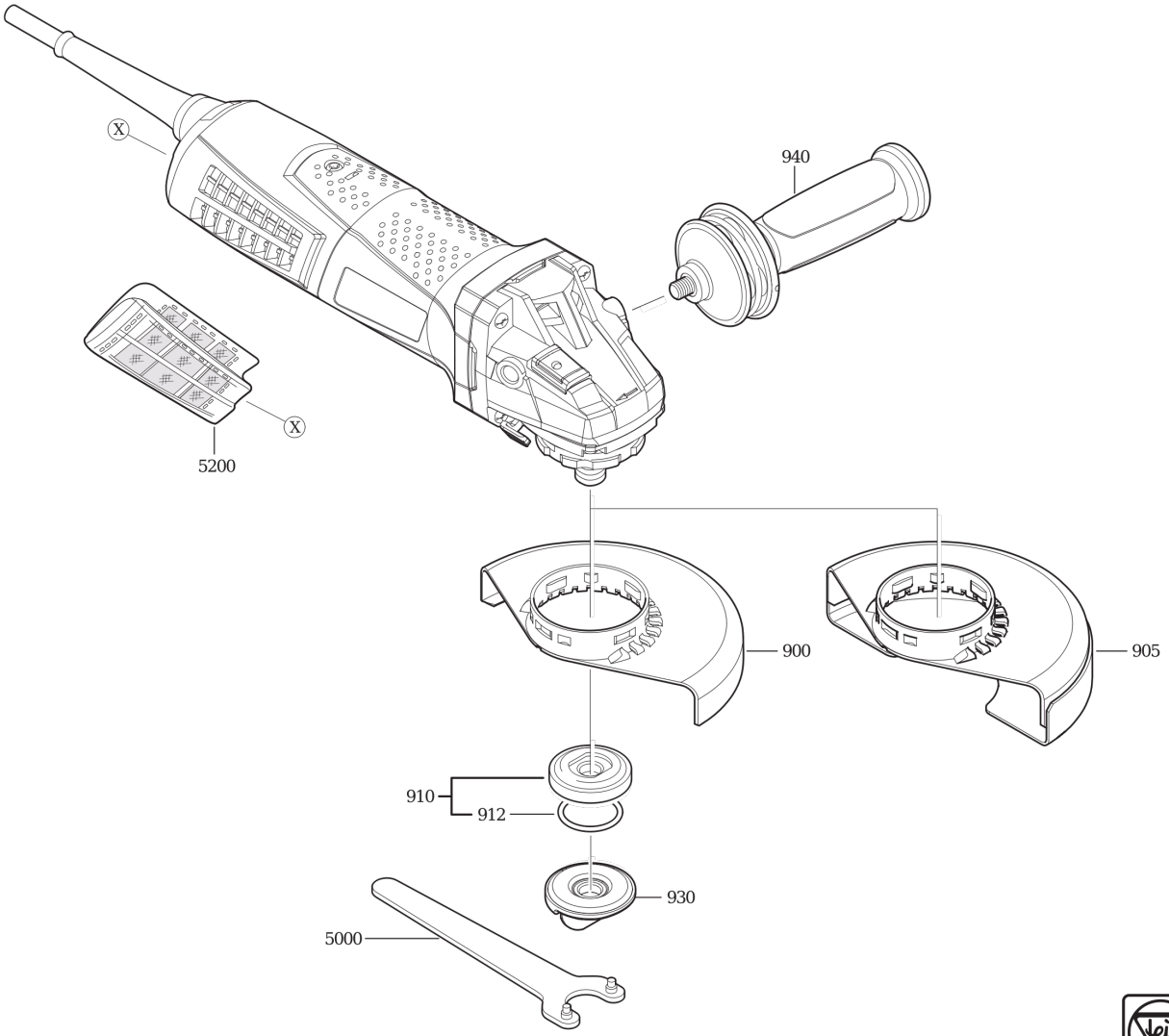

3 41 51 357 00 0