Modell: WSG 11-150 R (50Hz, 220V)
Best.-Nr.: 72218830220

Pos.	Best.-Nr.	Benennung	Menge	Preis (zzgl. MwSt)[1]	Preis (inkl. MwSt)[2]	Status
10	31903225000	Motorgehäuse	1	18,62 €	22,16 €	*
20	51279005230	Stator 50Hz230V	1	29,31 €	34,88 €	*
95	30712096010	Bürstenhalter Set 50Hz230V	2	5,63 €	6,70 €	*
100	30711158000	Kohlebürste 220-230V, 50/60Hz	2	4,14 €	4,93 €	*
120	30762496990	Elektronik	1	23,45 €	27,91 €	*
130	32427157000	Deckel	2	3,10 €	3,69 €	*
140	43072000000	Schraube	2	0,57 €	0,68 €	*
150	31428179000	Luftleitring	1	3,56 €	4,24 €	*
405	31206147030	Getriebegehäuse	1	37,59 €	44,73 €	*
410	41705019001	Nadelhülse	1	4,60 €	5,47 €	*
420	30217335005	Bolzen	1	3,68 €	4,38 €	*
430	40612137008	Dichtring	1	0,57 €	0,68 €	*
440	30901357005	Spiralfeder	1	0,92 €	1,09 €	*
450	32805200008	Druckknopf	1	1,49 €	1,77 €	*
460	32419152000	Lagerplatte	1	20,00 €	23,80 €	*
470	41701010054	Rillenkugellager	1	4,02 €	4,78 €	*
480	33406284009	Welle	1	15,06 €	17,92 €	*
490	32416116000	Platte	1	1,61 €	1,92 €	*
505	33809243010 ↓ 33809247010	Kegelradgetriebe Z=9/44 Kegelradgetriebe z=9/44	1	20,69 €	24,62 €	*
510	32624123020	Ausgleichsscheibe	1	0,80 €	0,95 €	*
520	43064024043	Schraube	4	0,57 €	0,68 €	*
530	30901340001	Spiralfeder	1	0,57 €	0,68 €	*

Modell: WSG 11-150 R (50Hz, 220V)
Best.-Nr.: 72218830220

Pos.	Best.-Nr.	Benennung	Menge	Preis (zzgl. MwSt)[1]	Preis (inkl. MwSt)[2]	Status
540	32805312000	Hebel	1	2,41 €	2,87 €	*
550	33024073000	Schraube	2	0,57 €	0,68 €	*
555	30907074000	Bügel	1	1,15 €	1,37 €	*
560	31428180000	Luftleitring	1	2,30 €	2,74 €	*
700	53279002230	Anker 50Hz230V	1	50,92 €	60,59 €	*
710	41701001260	Rillenkugellager	1	3,22 €	3,83 €	*
720	30507236000	Lagerbuchse	1	1,61 €	1,92 €	*
740	32416117000	Platte	1	1,26 €	1,50 €	*
750	41701207260	Rillenkugellager	1	3,45 €	4,11 €	*
770	43074012000	Schraube	4	0,57 €	0,68 €	*
900	31810289010	Schutzhaube ø150	1	9,30 €	11,07 €	*
910	63801182010	Innenflansch	1	9,10 €	10,83 €	*
912	40612000007	Dichtring	1	0,57 €	0,68 €	*
920	63802052000	Gewindeflansch	1	9,10 €	10,83 €	*
940	32119107016	Handgriff	1	6,20 €	7,38 €	*
1010	30701304010	Schalter	1	16,09 €	19,15 €	*
1020	43041039999	Linsenschraube	2	0,57 €	0,68 €	*
1030	31413282000	Kabeltülle	1	1,61 €	1,92 €	*
1040	30707550010	Kabel mit Stecker	1	21,27 €	25,31 €	*
1050	32431043002	Kabelklemmstück	1	0,57 €	0,68 €	*
1060	31412063000	Klemme	2	1,95 €	2,32 €	*
1080	30719886010	Kabel	1	1,15 €	1,37 €	*
1110	43072000000	Schraube	7	0,57 €	0,68 €	*
1150	31204193010	Handgriff	1	17,70 €	21,06 €	*

Modell: WSG 11-150 R (50Hz, 220V)
Best.-Nr.: 72218830220

Pos.	Best.-Nr.	Benennung	Menge	Preis (zzgl. MwSt)[1]	Preis (inkl. MwSt)[2]	Status
5000	62910022002	Zweilochmutterndreher	1	4,30 €	5,12 €	*
6000	32160003014	Fett 0,085 kg	1			***
9020	34130054061	Sicherheitshinweis	1	1,15 €	1,37 €	*

Preisstand: 20.04.2024

[1] Unverbindliche Preisempfehlung zuzüglich der gültigen Mehrwertsteuer sowie eventuell anfallender Versand- und Verpackungskosten.

[2] Unverbindliche Preisempfehlung inklusive der gültigen Mehrwertsteuer, jedoch zuzüglich eventuell anfallender Versand- und Verpackungskosten.

Maßgebend für die Rechnungsstellung sind die am Tag der Lieferung gültigen Preise. Vorbehaltlich Übertragungsfehler und Änderungen in Technik, Form und Aussehen.

* Dieser Artikel ist ab Lager lieferbar.

** Dieser Artikel hat eine Lieferzeit. Bitte FEIN für Details kontaktieren.

*** Dieser Artikel ist nicht mehr lieferbar.

Modell: WSG 11-150 R (50Hz, 220V)
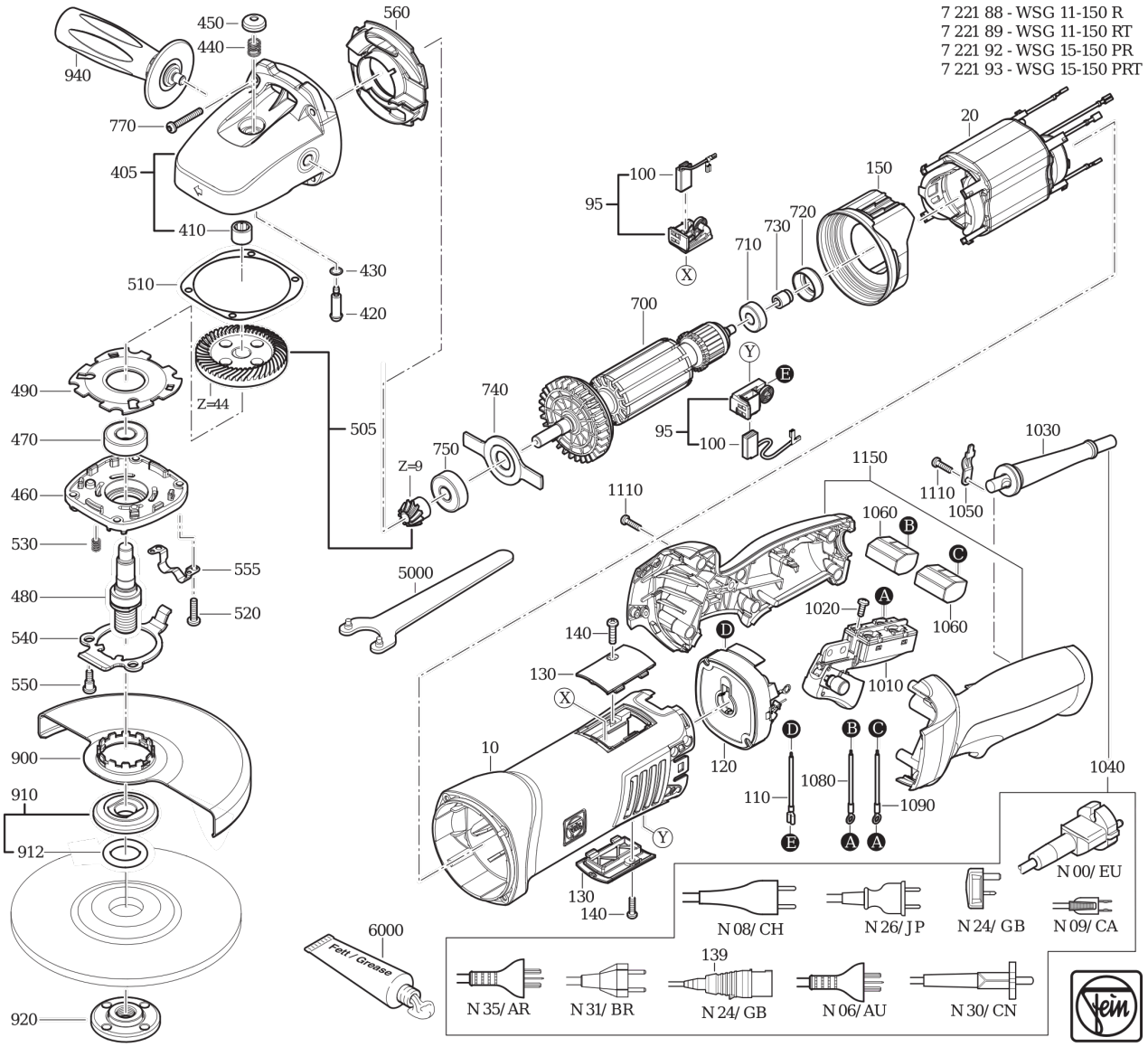
Best.-Nr.: 72218830220