Modell: WSG 10-115 (50Hz, 230V)
Best.-Nr.: 72216106230

Pos.	Best.-Nr.	Benennung	Menge	Preis (zzgl. MwSt)[1]	Preis (inkl. MwSt)[2]	Status
15	52277030230	Statoreinheit 230V/50Hz	1	57,48 €	68,40 €	*
60	30762375990	Elektronik	1	53,80 €	64,02 €	*
65	31413232000	Isolierschlauch	1	0,57 €	0,68 €	*
70	30701285000	Schalter	1	8,62 €	10,26 €	*
80	43041039999	Linsenschraube	2	0,57 €	0,68 €	*
90	32427140000	Gehäuseeinsatz	1	2,53 €	3,01 €	*
100	32816072000	Schaltstange	1	4,83 €	5,75 €	*
110	32805223000	Schaltschieber	1	1,26 €	1,50 €	*
120	32805224000	Abdeckung	1	1,72 €	2,05 €	*
140	32431026009	Kabelklemmstück	1	0,57 €	0,68 €	*
150	43070006008	Schraube	2	0,57 €	0,68 €	*
194	30711154000	Kohlebürste 220-230V,50/60Hz	2	4,94 €	5,88 €	*
195	30712093110	Bürstenhalter Set 220V-230V, 50/60Hz	1	15,17 €	18,05 €	*
230	31420124000	Abdeckung	1	0,57 €	0,68 €	*
250	31413282000	Kabeltülle	1	1,61 €	1,92 €	*
263	30707497010	Kabel mit Stecker N06 50Hz230V	1	11,15 €	13,27 €	*
275	31912097010	Motorgehäuse	1	21,96 €	26,13 €	*
290	43074008000	Schraube	5	0,57 €	0,68 €	*
405	31206141020	Getriebegehäuse	1	44,26 €	52,67 €	*
410	41705006006	Nadelhülse	1	2,53 €	3,01 €	*
430	30217335005	Bolzen	1	3,68 €	4,38 €	*
440	40612137008	Dichtring	1	0,57 €	0,68 €	*

Modell: WSG 10-115 (50Hz, 230V)
Best.-Nr.: 72216106230

Pos.	Best.-Nr.	Benennung	Menge	Preis (zzgl. MwSt)[1]	Preis (inkl. MwSt)[2]	Status
450	30901357005	Spiralfeder	1	0,92 €	1,09 €	*
460	32805200008	Druckknopf	1	1,49 €	1,77 €	*
470	32419127002	Lagerplatte	1	11,95 €	14,22 €	*
480	41701010054	Rillenkugellager	1	4,02 €	4,78 €	*
490	32416110010	Platte	1			***
500	33406299001	Welle	1	10,92 €	12,99 €	*
515	33809238017	Kegelradgetriebe Z=11/41	1	16,32 €	19,42 €	*
520	32624120028	Scheibe	1	0,80 €	0,95 €	*
530	42443003043	Sicherungsscheibe M4	4	0,57 €	0,68 €	*
540	43064024043	Schraube	4	0,57 €	0,68 €	*
580	30901340001	Spiralfeder	1	0,57 €	0,68 €	*
590	32805230000	Hebel	1	2,87 €	3,42 €	*
600	31810256000	Schutzhaube	1	10,23 €	12,17 €	*
610	30905070000	Tellerfeder	1	1,03 €	1,23 €	*
620	42616073005	Sicherungsring	1	0,57 €	0,68 €	*
740	30507236000	Lagerbuchse	1	1,61 €	1,92 €	*
750	53277003230	Anker	1	70,12 €	83,44 €	*
760	42615081002	Sicherungsring	1	0,57 €	0,68 €	*
762	32408434000	Scheibe	1	0,92 €	1,09 €	*
764	42632003000	Sicherungsring	1	0,57 €	0,68 €	*
770	41701001260	Rillenkugellager	1	3,22 €	3,83 €	*
780	32172011004	Ringmagnet	1	5,17 €	6,15 €	*
790	32416108003	Platte	1	1,38 €	1,64 €	*
800	41701007266	Rillenkugellager	1	5,06 €	6,02 €	*

Modell: WSG 10-115 (50Hz, 230V)
Best.-Nr.: 72216106230

Pos.	Best.-Nr.	Benennung	Menge	Preis (zzgl. MwSt)[1]	Preis (inkl. MwSt)[2]	Status
810	43074007000	Schraube	2	0,57 €	0,68 €	*
820	43074009000	Schraube	2	0,57 €	0,68 €	*
830	32119124010	Anti-Vibrationshandgriff	1	10,80 €	12,85 €	*
900	63801182010	Innenflansch	1	9,10 €	10,83 €	*
910	63802052000	Gewindeflansch	1	9,10 €	10,83 €	*
5000	62910022002	Zweilochmutterndreher	1	4,30 €	5,12 €	*
6000	32160003014	Fett 0,085 kg	1			***
9020	34130054061	Sicherheitshinweis	1	1,15 €	1,37 €	*

Preisstand: 26.04.2024

[1] Unverbindliche Preisempfehlung zuzüglich der gültigen Mehrwertsteuer sowie eventuell anfallender Versand- und Verpackungskosten.

[2] Unverbindliche Preisempfehlung inklusive der gültigen Mehrwertsteuer, jedoch zuzüglich eventuell anfallender Versand- und Verpackungskosten.

Maßgebend für die Rechnungsstellung sind die am Tag der Lieferung gültigen Preise. Vorbehaltlich Übertragungsfehler und Änderungen in Technik, Form und Aussehen.

* Dieser Artikel ist ab Lager lieferbar.

** Dieser Artikel hat eine Lieferzeit. Bitte FEIN für Details kontaktieren.

*** Dieser Artikel ist nicht mehr lieferbar.
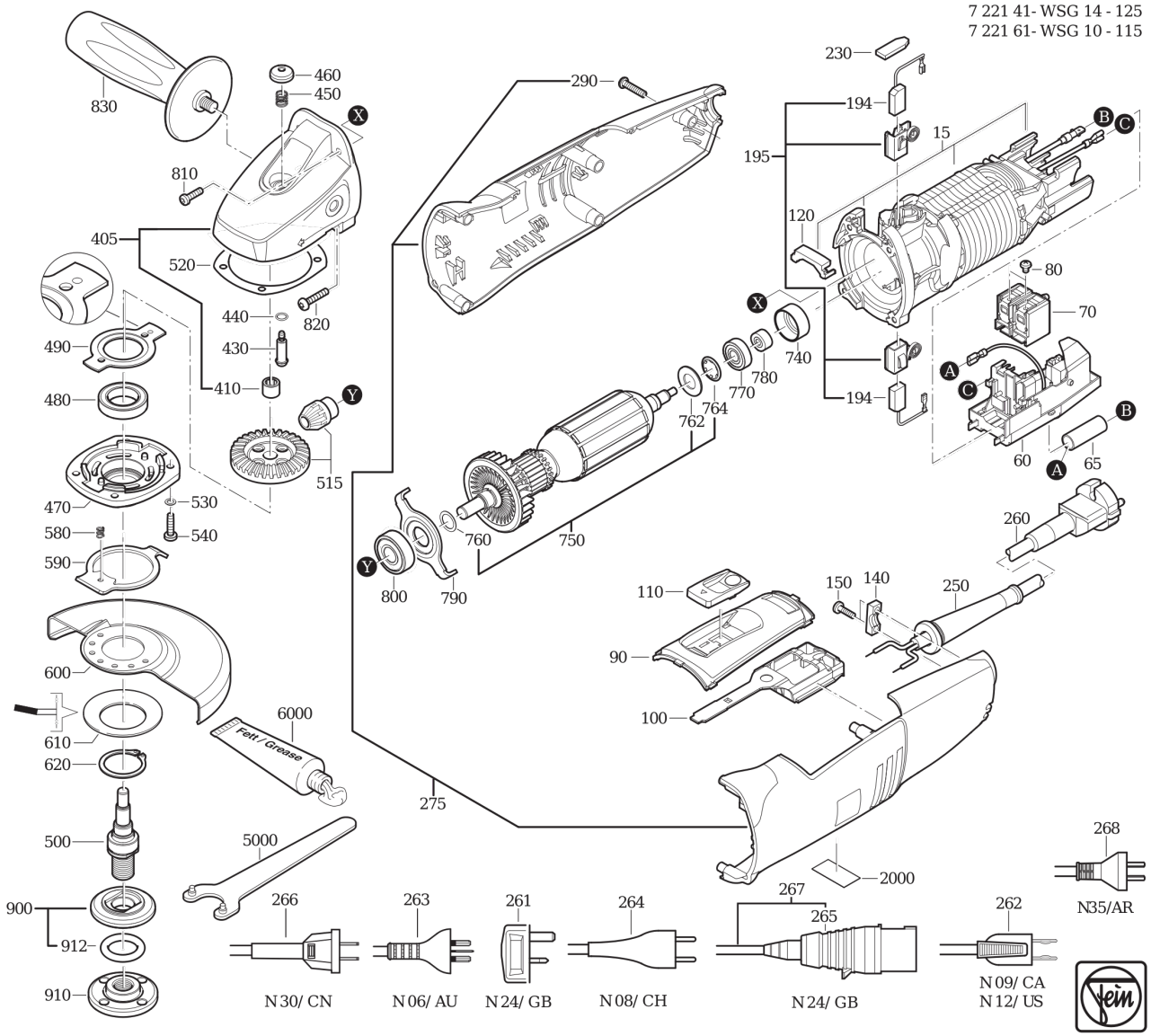
Modell: WSG 10-115 (50Hz, 230V)
Best.-Nr.: 72216106230