Modell: BOZ 32-4 M (50/60Hz, 220/230V)
Best.-Nr.: 72025100230

Pos.	Best.-Nr.	Benennung	Menge	Preis (zzgl. MwSt)[1]	Preis (inkl. MwSt)[2]	Status
10	31349001010	Anker	1	235,65 €	280,42 €	*
20	31349002000	Stator 230V50H	1	113,11 €	134,60 €	*
30	31349003000	Motorgehäuse	1	68,63 €	81,67 €	*
40	31349004000	Luftleitring	1	7,24 €	8,62 €	*
50	31349005000	Bürstenhalter 230V	2	9,20 €	10,95 €	*
60	31349006000	Druckstück	3	0,69 €	0,82 €	*
70	31349007000	Kohlebürste 220/230V	2	9,89 €	11,77 €	*
80	31349008000	Scheibe	1	2,30 €	2,74 €	*
90	31349009000	Scheibe	4	0,69 €	0,82 €	*
100	31349010000	Schraube	4	0,69 €	0,82 €	*
110	31349011000	Rillenkugellager	1	8,74 €	10,40 €	*
120	31349012000	Ringmagnet	1	9,66 €	11,50 €	*
130	31349013000	Lagerbuchse	1	3,22 €	3,83 €	*
140	31349014000	Elektronik	1	119,89 €	142,67 €	*
150	31349015000	Umschalter	1	22,42 €	26,68 €	*
160	31349016000	Blechschraube	2	0,69 €	0,82 €	*
170	31349017000	Deckel	1	9,66 €	11,50 €	*
180	31349018000	Blechschraube	4	1,26 €	1,50 €	*
190	31349019000	Drehzahlsteller	1	41,61 €	49,52 €	*
220	31349022000	Kondensator	1	7,24 €	8,62 €	*
230	31349023000	Handgriffhalbschale Set	1	22,42 €	26,68 €	*
240	31349024000	Schalter	1	13,91 €	16,55 €	**
250	31349025000	Kabel mit Stecker	1	15,98 €	19,02 €	*
260	31349026000	Kabeltülle	1	3,45 €	4,11 €	*

Modell: BOZ 32-4 M (50/60Hz, 220/230V)
Best.-Nr.: 72025100230

Pos.	Best.-Nr.	Benennung	Menge	Preis (zzgl. MwSt)[1]	Preis (inkl. MwSt)[2]	Status
270	31349027000	Kabelklemmstück	1	1,26 €	1,50 €	*
280	31349028000	Blechschraube	2	0,69 €	0,82 €	*
290	31349029000	Blechschraube	1	0,69 €	0,82 €	*
300	31349030000	Blechschraube	4	1,26 €	1,50 €	*
310	31349031000	Zwischenlager	1	84,37 €	100,40 €	*
320	31349032000	Sicherungsring	1	0,69 €	0,82 €	*
330	31349033000	Rillenkugellager	1	13,91 €	16,55 €	*
340	31349034000	Sicherungsring	1	0,69 €	0,82 €	*
350	31349035000	Blechschraube	4	0,69 €	0,82 €	*
370	31349037000	Dichtung	1	3,79 €	4,51 €	*
380	31349038000	Zylinderstift	1	0,69 €	0,82 €	*
390	31349039000	Getriebegehäuse	1	111,39 €	132,55 €	*
400	31349040000	Rillenkugellager	2	7,24 €	8,62 €	*
410	31349041000	Nadellager	1	20,81 €	24,76 €	*
420	31349042000	Scheibe	1	0,69 €	0,82 €	*
430	31349043000	Rillenkugellager	1	19,20 €	22,85 €	*
440	31349044000	Sicherungsring	1	0,69 €	0,82 €	*
450	31349045000	Rillenkugellager	1	19,20 €	22,85 €	*
460	31349046000	Dichtring	1	0,69 €	0,82 €	*
470	31349047000	Sicherungsring	1	1,26 €	1,50 €	*
570	31349057000	Kupplung Z=29/22/13	1	165,87 €	197,39 €	*
580	31349058000	Welle, verzahnt Z=12/20	1	64,03 €	76,20 €	*
590	31349059000	Passfeder	1	1,95 €	2,32 €	*
600	31349060000	Zahnrad Z=30/39	1	51,15 €	60,87 €	*

Modell: BOZ 32-4 M (50/60Hz, 220/230V)
Best.-Nr.: 72025100230

Pos.	Best.-Nr.	Benennung	Menge	Preis (zzgl. MwSt)[1]	Preis (inkl. MwSt)[2]	Status
610	31349061000	Schaltwelle	1	12,76 €	15,18 €	*
620	31349062000	Schaltknopf	2	3,22 €	3,83 €	*
630	31349063000	Welle, verzahnt Z=12	1	44,72 €	53,22 €	*
640	31349064000	Zahnrad Z=31/33	1	57,59 €	68,53 €	*
650	31349065000	Welle	1	71,96 €	85,63 €	*
660	31349066000	Zahnrad Z=39	1	57,59 €	68,53 €	*
670	31349067000	Scheibe	1	0,69 €	0,82 €	*
680	31349068000	Passfeder	1	1,95 €	2,32 €	*
690	31349069000	Sicherungsring	1	0,69 €	0,82 €	*
700	31349070000	Handgriff	1	31,96 €	38,03 €	**
710	31349071000	Bolzen	1	1,26 €	1,50 €	*
720	31349072000	Abdeckblech	1	3,22 €	3,83 €	*
730	31349073000	Verbindungskabel	1	4,48 €	5,33 €	*
740	31349074000	Verbindungskabel	1	4,48 €	5,33 €	*
750	31349075000	Verbindungskabel	2	1,72 €	2,05 €	*
760	31349076000	Passfeder	1	1,95 €	2,32 €	*
770	31349077000	Schaltwelle	1	12,76 €	15,18 €	*
780	31349078000	Verbindungskabel	1	4,02 €	4,78 €	*
5000	63305004001	Austreibkeil	1	7,60 €	9,04 €	*
6000	31349079000	Schmiermittel-Dose 1000g	1			***

Preisstand: 27.04.2024

[1] Unverbindliche Preisempfehlung zuzüglich der gültigen Mehrwertsteuer sowie eventuell anfallender Versand- und Verpackungskosten.

[2] Unverbindliche Preisempfehlung inklusive der gültigen Mehrwertsteuer, jedoch zuzüglich eventuell anfallender Versand- und Verpackungskosten.

Modell:	BOZ 32-4 M (50/60Hz, 220/230V)
Best.-Nr.:	72025100230

Maßgebend für die Rechnungsstellung sind die am Tag der Lieferung gültigen Preise. Vorbehaltlich Übertragungsfehler und Änderungen in Technik, Form und Aussehen.

* Dieser Artikel ist ab Lager lieferbar.

** Dieser Artikel hat eine Lieferzeit. Bitte FEIN für Details kontaktieren.

*** Dieser Artikel ist nicht mehr lieferbar.

Modell: BOZ 32-4 M (50/60Hz, 220/230V)

Best.-Nr.: 72025100230

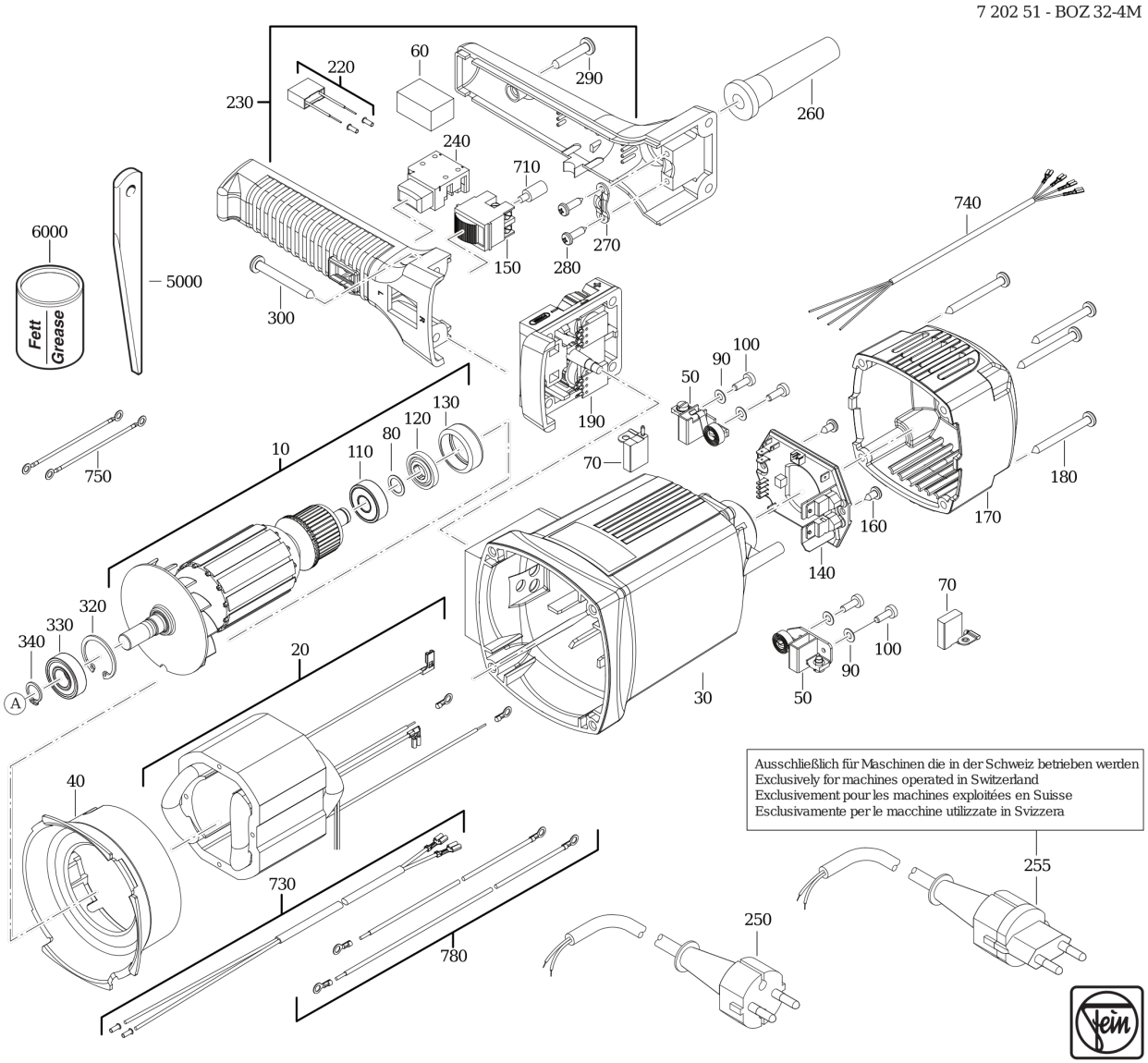

Modell: BOZ 32-4 M (50/60Hz, 220/230V)
Best.-Nr.: 72025100230
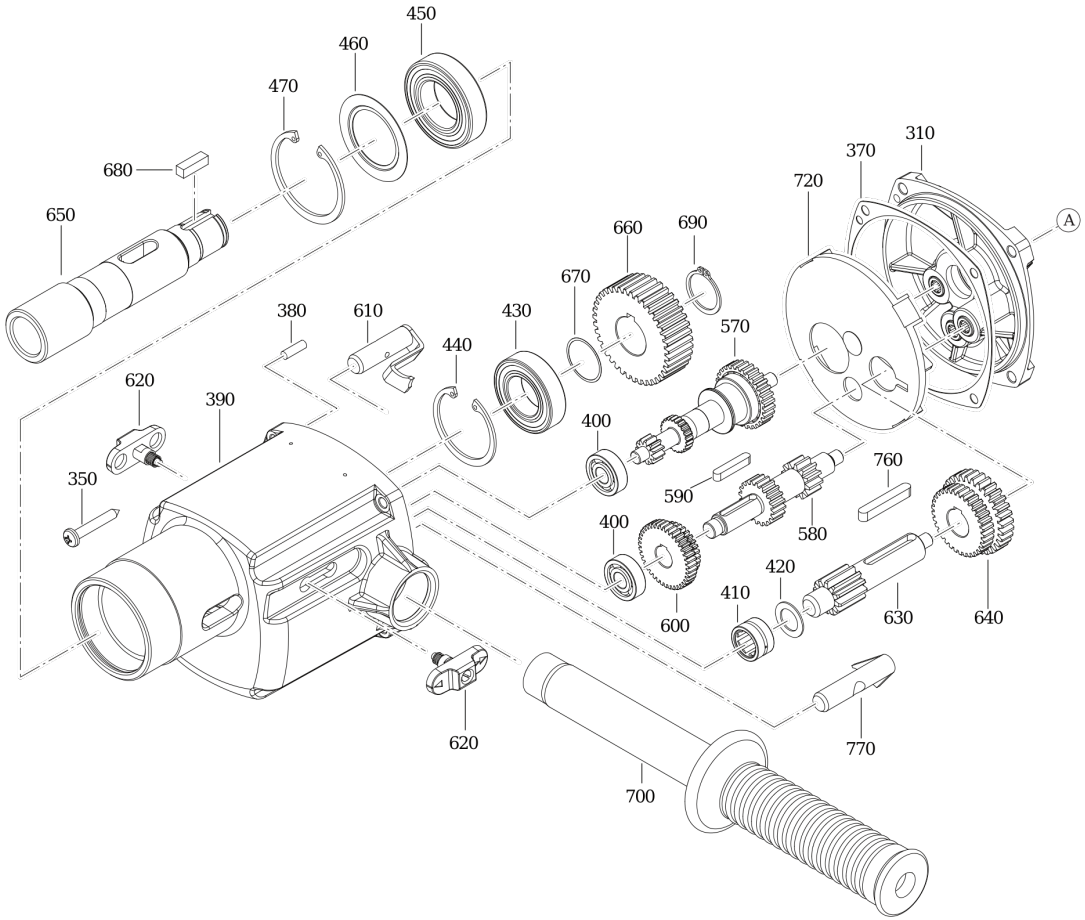
7 202 51 - BOZ 32-4M