Modell: DDSk 672 (50Hz, 110V)
Best.-Nr.: 72020600119

Pos.	Best.-Nr.	Benennung	Menge	Preis (zzgl. MwSt)[1]	Preis (inkl. MwSt)[2]	Status
10	31903095007	Motorgehäuse	1	194,27 €	231,18 €	*
20	42443004057	Sicherungsscheibe M5	2	0,57 €	0,68 €	*
30	43033014058	Zylinderschraube M5X25	2	0,57 €	0,68 €	*
40	32427031001	Deckel	2	3,33 €	3,96 €	*
50	43002033045	Zylinderschraube M4X10	4	0,57 €	0,68 €	*
60	31913018009	Gehäuse	1	36,21 €	43,09 €	*
70	30712048017	Bürstenhalter	2	4,94 €	5,88 €	*
80	30711097001	Kohlebürste	2	10,12 €	12,04 €	*
90	30713009007	Kappe	2	1,26 €	1,50 €	*
100	51232002118	Stator 50Hz110V	1			***
120	43001007059	Sechskantschraube M5X55	2	0,57 €	0,68 €	*
130	53232003114	Anker 50Hz110V	1			***
160	42628001006	Ring	1	0,57 €	0,68 €	*
180	31506153005	Zwischenlager	1	124,15 €	147,74 €	*
181	32131001002	Nippel	1	1,49 €	1,77 €	*
190	40201050003	Zylinderstift	1	0,57 €	0,68 €	*
200	31509058002	Getriebegehäuse	1	332,67 €	395,88 €	*
230	40608021007	Dichtring	1	12,18 €	14,49 €	*
240	41706016000	Nadellager	1	15,52 €	18,47 €	*
250	41707011009	Rillenkugellager	1	15,86 €	18,87 €	*
260	33402037006	Welle	1	168,29 €	200,27 €	*
270	32411056009	Scheibe	1	1,26 €	1,50 €	*
271	30601062003	Filzring	1	1,15 €	1,37 €	*
272	32411057003	Scheibe	1	2,87 €	3,42 €	*

Modell: DDSk 672 (50Hz, 110V)
Best.-Nr.: 72020600119

Pos.	Best.-Nr.	Benennung	Menge	Preis (zzgl. MwSt)[1]	Preis (inkl. MwSt)[2]	Status
280	41701017021	Rillenkugellager	1	7,70 €	9,16 €	*
290	40221040006	Passfeder	1	0,80 €	0,95 €	*
300	33667007003	Zahnrad	1	68,97 €	82,07 €	*
310	42003007005	Sechskantmutter M16X1,5	1	1,26 €	1,50 €	*
330	41701210015	Rillenkugellager	4	4,14 €	4,93 €	*
340	33416005005	Schaltwelle	1	68,51 €	81,53 €	*
350	33663019000	Zahnrad	1	32,76 €	38,98 €	*
380	42616023000	Sicherungsring	1	0,57 €	0,68 €	*
390	33811013000	Zahnrad	1	82,19 €	97,81 €	*
400	33665009009	Zahnrad	1	32,30 €	38,44 €	*
410	41701213011	Rillenkugellager	2	4,37 €	5,20 €	*
420	33767005005	Welle, verzahnt	1	90,81 €	108,06 €	*
430	42401007142	Scheibe M14	1	0,57 €	0,68 €	*
440	42643003004	Sicherungsring	1	0,57 €	0,68 €	*
450	33615025015	Zahnrad	1	142,08 €	169,08 €	*
470	42616043008	Sicherungsring	1	0,57 €	0,68 €	*
480	30217174005	Bolzen	1	14,48 €	17,23 €	*
490	30217193005	Bolzen	1	14,37 €	17,10 €	*
500	30217173007	Bolzen	1	13,33 €	15,86 €	*
510	30217177006	Bolzen	1	13,10 €	15,59 €	*
520	30217192001	Bolzen	1	17,36 €	20,66 €	*
530	40238012001	Spannhülse	3	0,57 €	0,68 €	*
540	32805045007	Schalthebel	2	11,61 €	13,82 €	*
550	30216086001	Bolzen	2	3,68 €	4,38 €	*

Modell: DDSk 672 (50Hz, 110V)
Best.-Nr.: 72020600119

Pos.	Best.-Nr.	Benennung	Menge	Preis (zzgl. MwSt)[1]	Preis (inkl. MwSt)[2]	Status
560	30901202001	Spiralfeder	2	0,57 €	0,68 €	*
580	40238007005	Spannhülse	2	0,57 €	0,68 €	*
600	30905019003	Tellerfeder	2	0,69 €	0,82 €	*
610	41701210021	Rillenkugellager	1	3,45 €	4,11 €	*
620	41701213027	Rillenkugellager	1	4,71 €	5,60 €	*
630	32411052000	Scheibe	1	2,53 €	3,01 €	*
640	30601055000	Filzring	1	0,57 €	0,68 €	*
650	42643001007	Sicherungsring	1	0,57 €	0,68 €	*
660	32410046001	Platte	1	8,51 €	10,13 €	*
670	42443003043	Sicherungsscheibe M4	3	0,57 €	0,68 €	*
680	43033006040	Zylinderschraube M4X25	3	0,57 €	0,68 €	*
690	42443005064	Sicherungsscheibe M6	4	0,57 €	0,68 €	*
700	43035043068	Zylinderschraube M6X100	4	1,26 €	1,50 €	*
710	43033014058	Zylinderschraube M5X25	4	0,57 €	0,68 €	*
720	43033012056	Zylinderschraube M5X20	4	0,57 €	0,68 €	*
730	31406024008	Hülse	1	2,18 €	2,59 €	*
741	32420020005	Flansch	1	20,12 €	23,94 €	*
800	30701073005	Schalter	1	21,90 €	26,06 €	*
810	32431021007	Kabelklemmstück	1	0,57 €	0,68 €	*
820	43041001994	Linsenschraube M3,5X10	2	0,57 €	0,68 €	*
830	31413090003	Kabeltülle	1	1,95 €	2,32 €	*
840	30722122026	Kondensator	1	11,60 €	13,80 €	*
841	30719164018	Verbindungskabel	1	1,95 €	2,32 €	*
842	31413188006	Isolierschlauch	1	0,80 €	0,95 €	*

Modell: DDSk 672 (50Hz, 110V)
Best.-Nr.: 72020600119

Pos.	Best.-Nr.	Benennung	Menge	Preis (zzgl. MwSt)[1]	Preis (inkl. MwSt)[2]	Status
850	30707105011	Kabel mit Stecker	1	8,97 €	10,67 €	*
2000	31204161004	Handgriffhalbschale	1	22,76 €	27,08 €	*
2005	31204064047	Handgriff	1	77,36 €	92,06 €	*
2010	31204163001	Handgriffhalbschale	1	24,71 €	29,40 €	*
2020	43041027045	Linsenschraube	2	0,57 €	0,68 €	*
2050	32217471060	Hinweisschild	1	0,57 €	0,68 €	*
5000	32119153010	Handgriff	1	46,55 €	55,39 €	*
5010	63305004001	Austreibkeil	1	7,60 €	9,04 €	*
6000	32132007033	Schmiermittel-Dose 0,850 kg	1			***
9010	34150199010	Ersatzteilliste DDSK672	1			**

Preisstand: 18.04.2024

[1] Unverbindliche Preisempfehlung zuzüglich der gültigen Mehrwertsteuer sowie eventuell anfallender Versand- und Verpackungskosten.

[2] Unverbindliche Preisempfehlung inklusive der gültigen Mehrwertsteuer, jedoch zuzüglich eventuell anfallender Versand- und Verpackungskosten.

Maßgebend für die Rechnungsstellung sind die am Tag der Lieferung gültigen Preise. Vorbehaltlich Übertragungsfehler und Änderungen in Technik, Form und Aussehen.

* Dieser Artikel ist ab Lager lieferbar.

** Dieser Artikel hat eine Lieferzeit. Bitte FEIN für Details kontaktieren.

*** Dieser Artikel ist nicht mehr lieferbar.

Modell: DDSk 672 (50Hz, 110V)
Best.-Nr.: 72020600119

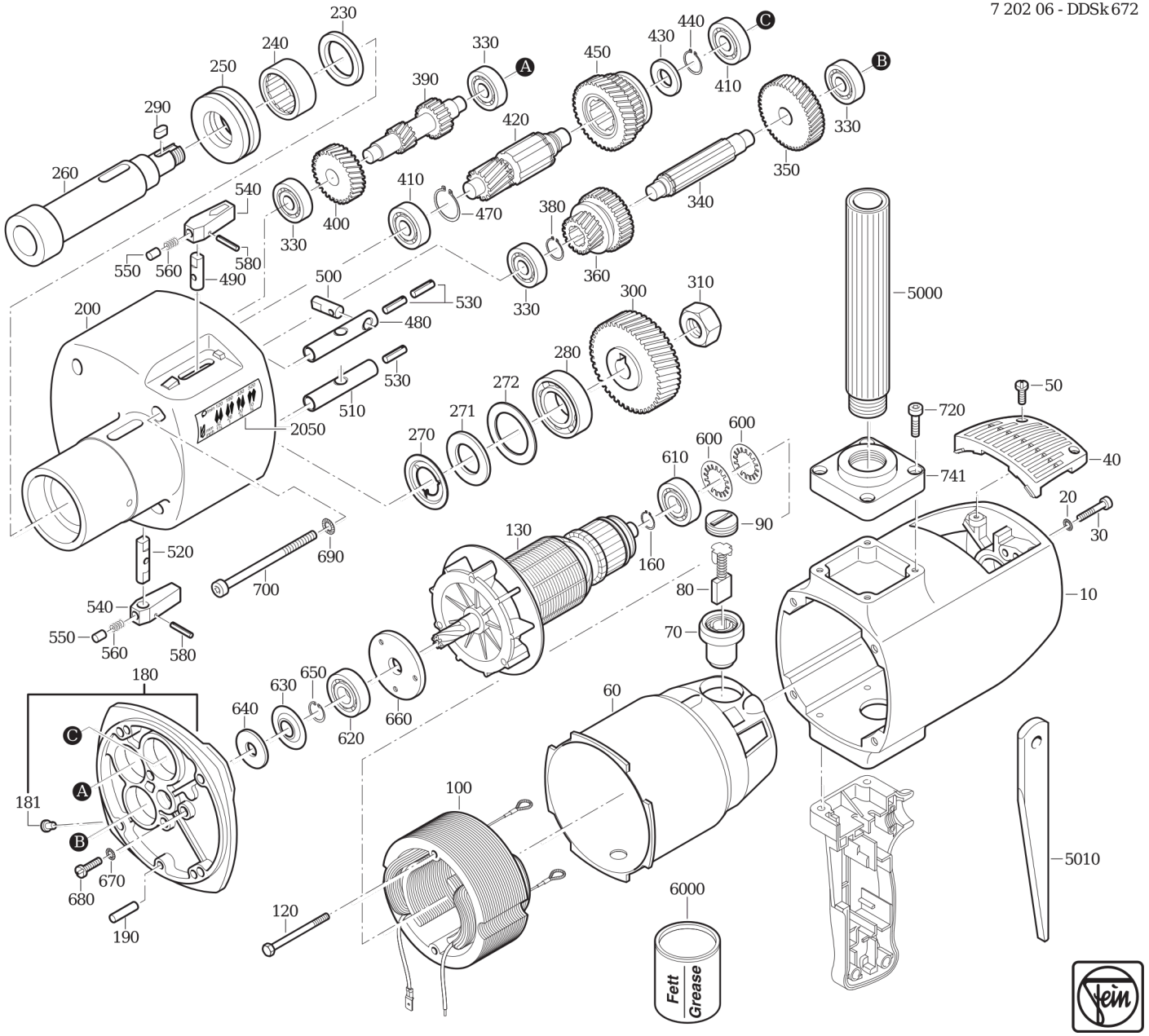
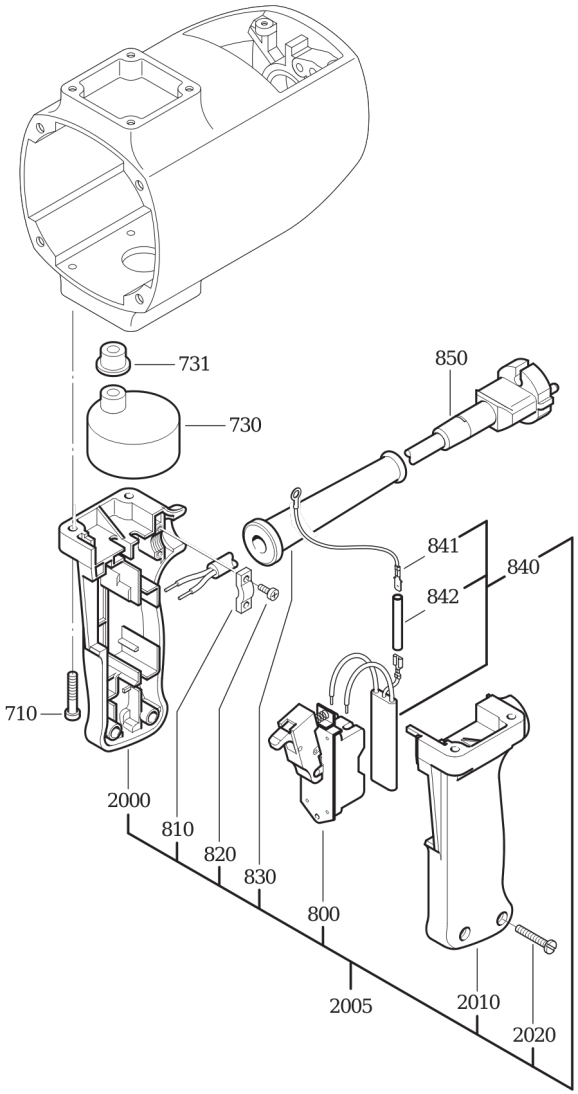
Modell: DDSk 672 (50Hz, 110V)
Best.-Nr.: 72020600119