Modell: AFMM 18 (18V)
Best.-Nr.: 71291227940

Pos.	Best.-Nr.	Benennung	Menge	Preis (zzgl. MwSt)[1]	Preis (inkl. MwSt)[2]	Status
10	31901183020	Motorgehäuse	1	25,98 €	30,92 €	*
30	32805321000	Schaltschieber	1	1,72 €	2,05 €	*
100	30762500990	Drehzahlsteller	1	47,93 €	57,04 €	*
155	31415110000	Druckstück	2	1,38 €	1,64 €	*
160	31415161000	Druckstück	4	1,15 €	1,37 €	*
200	54111004800	Motor	1	81,15 €	96,57 €	*
240	40612167000	Dichtring	2	0,57 €	0,68 €	*
245	41701000020	Rillenkugellager	2	6,09 €	7,25 €	*
250	42616046003	Sicherungsring	2	0,57 €	0,68 €	*
255	30501370010	Magnet	2	4,14 €	4,93 €	*
405	31508287010	Maschinenkopf Quick In	1	79,89 €	95,07 €	*
430	32805309000	Hebel	1	7,59 €	9,03 €	*
480	32636042000	Exzenterring	1	1,84 €	2,19 €	*
490	40242064000	Zylinderstift	1	0,57 €	0,68 €	*
495	30507220000	Buchse	2	1,38 €	1,64 €	*
500	30240271000	Spanneinheit	1	10,92 €	12,99 €	*
510	30907067000	Haltefeder	1	1,03 €	1,23 €	*
520	43064023045	Linsenschraube	1	0,50 €	0,60 €	*
630	43074009000	Schraube	4	0,57 €	0,68 €	*
640	43074010000	Schraube	7	0,57 €	0,68 €	*
680	31415171000	Druckstück	1	0,57 €	0,68 €	*
690	30907070000	Haltefeder	1	2,30 €	2,74 €	*
5000	33901154050	Kunststoff-Werkzeugkoffer	1			***
5200	32119122000	Griff	1	4,25 €	5,06 €	*

Modell: AFMM 18 (18V)
Best.-Nr.: 71291227940

Pos.	Best.-Nr.	Benennung	Menge	Preis (zzgl. MwSt)[1]	Preis (inkl. MwSt)[2]	Status
5210	30232050000	Drahtbügel	2	4,83 €	5,75 €	*
5300	33904550000	EPP-Einsatz	1	11,61 €	13,82 €	*
6000	32160003014	Fett 0,085 kg	1			***
9020	34130054061	Sicherheitshinweis	1	1,15 €	1,37 €	*

Preisstand: 26.04.2024

[1] Unverbindliche Preisempfehlung zuzüglich der gültigen Mehrwertsteuer sowie eventuell anfallender Versand- und Verpackungskosten.

[2] Unverbindliche Preisempfehlung inklusive der gültigen Mehrwertsteuer, jedoch zuzüglich eventuell anfallender Versand- und Verpackungskosten.

Maßgebend für die Rechnungsstellung sind die am Tag der Lieferung gültigen Preise. Vorbehaltlich Übertragungsfehler und Änderungen in Technik, Form und Aussehen.

* Dieser Artikel ist ab Lager lieferbar.

** Dieser Artikel hat eine Lieferzeit. Bitte FEIN für Details kontaktieren.

*** Dieser Artikel ist nicht mehr lieferbar.

Modell: AFMM 18 (18V)
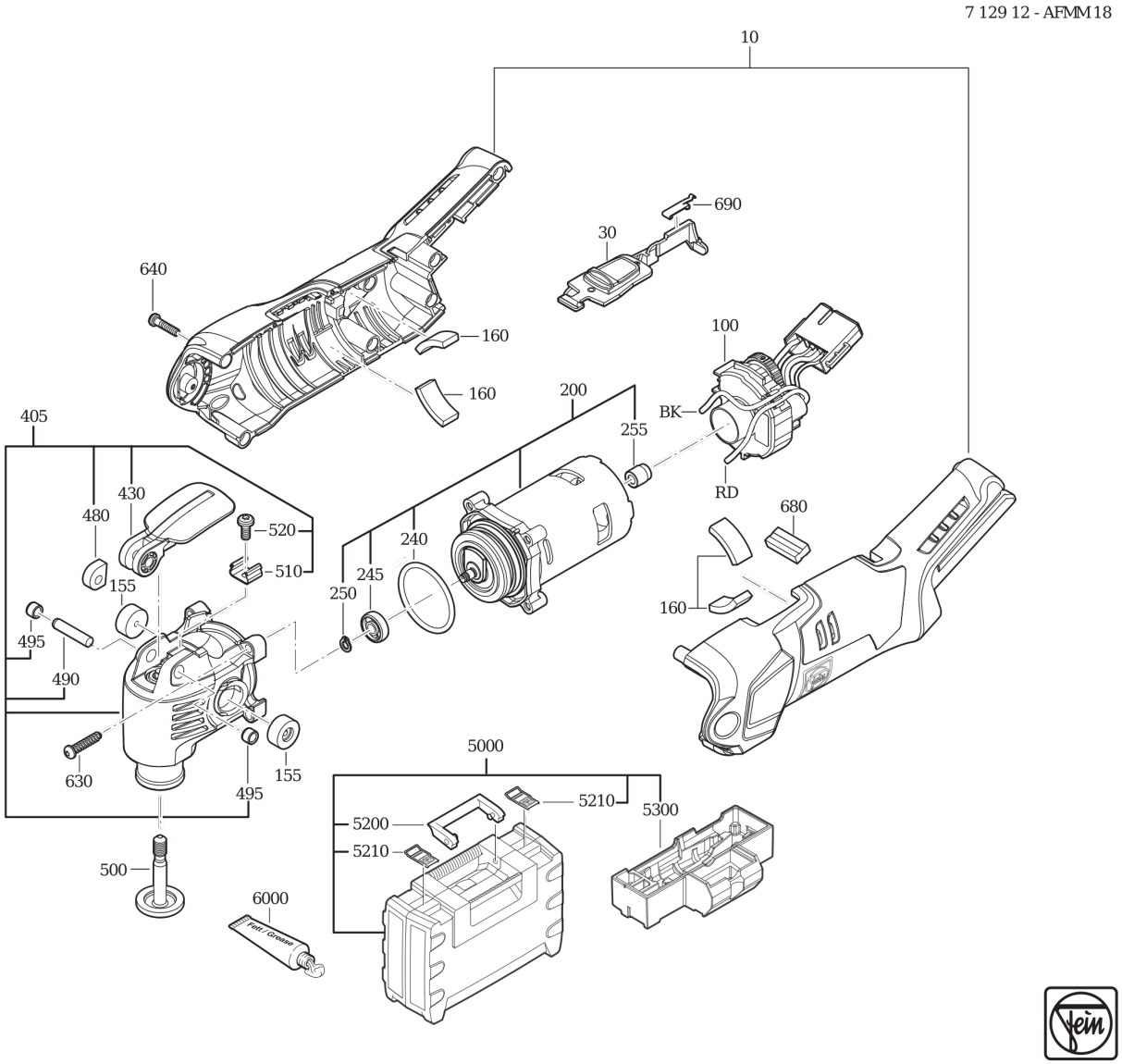
Best.-Nr.: 71291227940